LOTUS
QUALITY FIRST

Installation and operation manual

Model/Modèle/Modelo: Lotus GasLine 40

Version 1, 06/03-2019

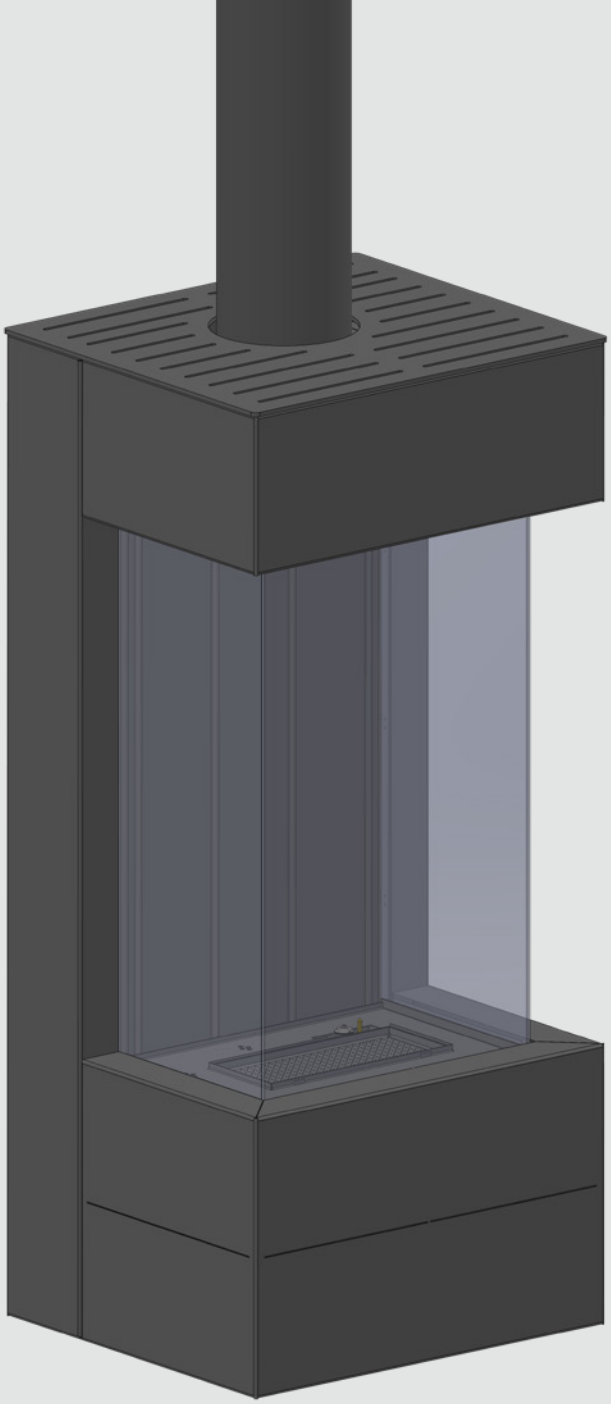

PRESCRIPTIONS POUR L'INSTALLATION

Lotus GasLine 40

FRA

CONTENU

1 INSTRUCTIONS POUR L'INSTALLATION 25
1.1 Consignes générales 25

2 INSTALLATION DE L'APPAREIL 25
2.1 Raccordement à la conduite de gaz 25
2.2 Préparation et installation 25

3 INSTALLATION DES BÛCHES EN CÉRAMIQUE ET DU REVÊTEMENT DE SOL 29

4 DONNÉES TECHNIQUES GV60 31

5 INSTRUCTIONS POUR MERTIK MAXITROL GV60 32

6 DONNÉES GAZIÈRES TECHNIQUES 33

7 TRAJETS CONCENTRIQUES 35

8 SYSTÈME DE CONDUIT CONCENTRIQUE 36
8.1 Composants du système de conduit concentrique 36
8.2 Raccord indirect à la façade, le cas échéant (Voir chapitre 7) 36
8.3 Consignes de montage conduits de fumée existants (Voir annexe 2) 36
8.4 Éléments 37
8.5 Montage 37

9 POSITIONS DE PERCÉE ET FONCTIONNEMENT CORRECT 38

10 NETTOYAGE ET ENTRETIEN 39

11 GUIDE RAPIDE DE DÉPANNAGE POÊLES À GAZ FERMÉ AVEC RÉGLAGE DU GAZ MERTIK GV60 41

Annexe 1 SCHÉMAS COTÉS 43
Annexe 2 EXEMPLES D'INSTALLATION POUR LES CONDUITS DE FUMÉE 44

Thermocet International B.V.
Laagerfseweg 31
3931 PC Woudenberg
Pays-Bas
www.lotusstoves.com

Sous réserve d'erreurs d'impression et de modifications.

V150319

1 INSTRUCTIONS POUR L'INSTALLATION

ATTENTION

L'installation peut être effectuée uniquement par une personne compétente.

1.1 Consignes générales

- Le foyer à gaz doit être installé, raccordé et contrôlé, en tant qu'appareil fermé, par un installateur agréé, suivant les prescriptions et les normes nationales, régionales et locales.
- Le système d'évacuation et les orifices dans la façade ou la toiture doivent aussi être conformes aux normes et aux prescriptions en vigueur.
- La température des murs aux alentours des côtés et de l'arrière de l'appareil ne doit pas dépasser la température ambiante de plus de 80 °C. 80 degrés moins la température ambiante de 20 degrés = 60 °C.
- En combinaison avec le système de canaux concentriques THC/Holetherm CC Ø100 / Ø150, l'appareil a été approuvé conformément à la norme CE européenne pour les appareils à gaz, et peut donc être utilisé uniquement avec ce système.
- L'appareil doit être contrôlé par l'installateur au niveau de la distribution locale du gaz (type de gaz et pression du gaz) comme indiqué sur la plaque signalétique.
- L'instruction n'est valable que si le code du pays en question est mentionné sur l'appareil. Si ce n'est pas le cas, il faudra consulter les données gazières techniques du pays concerné et se concerter avec le fabricant à propos des modifications.
- Au premier allumage, il y aura de l'air dans la conduite à gaz. C'est pourquoi il faut d'abord purger la conduite de gaz.
- Allumez le poêle suivant les instructions de commande et contrôlez si la flamme est uniforme. Après le premier allumage, il faudra nettoyer les éventuels dépôts sur la vitre, en raison de l'étuvage de l'appareil, au moyen d'un nettoyant pour vitre de poêles.

Distance jusqu'aux matériaux inflammables :
Par rapport à l'avant, aux côtés et au haut de l'appareil, il faudra appliquer une distance de 1200 mm depuis l'appareil jusqu'aux : rideaux, revêtements, tissus et/ou autres matériaux inflammables, sauf indication contraire dans ces prescriptions.

Distance jusqu'aux matériaux non inflammables :
Lors de l'installation de l'appareil, une distance minimale de 50 mm du mur devra être maintenue, sauf indication contraire dans ces prescriptions.

AVERTISSEMENT

Les poêles à gaz deviennent très chauds lorsqu'ils brûlent. Après l'installation de l'appareil, la surface de verre est considérée comme une zone active. La surface de verre peut devenir très chaude !

ATTENTION

Par conséquent, il faudra faire preuve de prudence et garder les enfants et les personnes dépendantes hors de portée des poêles brûlant. Par ailleurs, ne pas installer les poêles sur ou contre des matériaux inflammables comme les rideaux, par exemple.

2 INSTALLATION DE L'APPAREIL

ATTENTION

Avant l'installation de l'appareil, nous vous conseillons de lire le Chapitre *8 Systèmes de conduits concentriques*.

2.1 Raccordement à la conduite de gaz

Suivant l'agencement, vous pouvez déterminer où se trouvera la conduite de gaz. Veillez à ce que pendant le raccordement le dispositif de réglage ne soit pas tordu et qu'il ne se présente pas de tensions exagérées. L'accès aux divers points de raccordement doit être garanti pour les éléments en question. Contrôlez l'étanchéité au gaz des conduits après le raccordement. Dans le conduit d'alimentation, utilisez un robinet à gaz 3/8" avec couplage. Veillez à ce que la conduite de gaz soit exempte de crasses ou de sable et que le gaz et les produits de combustion des divers éléments fonctionnent correctement. Le raccordement au gaz doit s'effectuer hors tension. Ceci afin d'éviter d'endommager l'appareil de réglage du gaz.

2.2 Préparation et installation

Le foyer est livré dans une caisse.

- Enlevez l'emballage et assurez-vous que l'appareil n'est pas endommagé.

ATTENTION

Placez l'appareil sur un support stable.

Ne pas poser l'appareil sur le côté.

Poser l'appareil sur son lieu de destination.

L'emballage contient les éléments suivants :

- Appareil
- Émetteur manuel
- Revêtement de sol, granulés et copeaux
- Plinthe
- 4 x piles AA
- 2 x piles AAA
- Ventouse (pour/supprimer les vitres)
- Manuel d'installation
- Manuel d'utilisation

Retirez l'appareil de l'emballage, puis vérifiez d'abord si tout est en ordre et complet. En cas de défaut, signalez-les auparavant à votre adresse d'achat. Ensuite, après avoir lu et compris le manuel d'installation, vous pouvez vous mettre au travail avec l'installation.

NOTE

Seul le cache inférieur doit être retiré avant l'installation et le raccordement au gaz.

Retirer les caches

Retirer le cache inférieur du manteau. 1 Il est fixé par 4 crochets. Faire d'abord coulisser le cache vers le haut, puis le tirer vers l'extérieur. Pour retirer le cache supérieur, soulever d'abord le couvercle, puis le soutenir à l'aide d'une pièce de bois ou d'un dispositif similaire.

Faire d'abord coulisser le cache vers le haut, puis le tirer vers l'extérieur. Mettre le foyer à niveau avec les pieds pivotants. Régler la hauteur entre le manteau et le sol à 20 mm. 2

Raccordement à la conduite de gaz 3

À l'arrière, le panneau de sécurité peut éventuellement être retiré pour faire passer la conduite de gaz. 4
Le système concentrique peut maintenant être installé, voir chapitre *7 Systèmes concentriques* et *8 Système de conduits concentriques*.

1

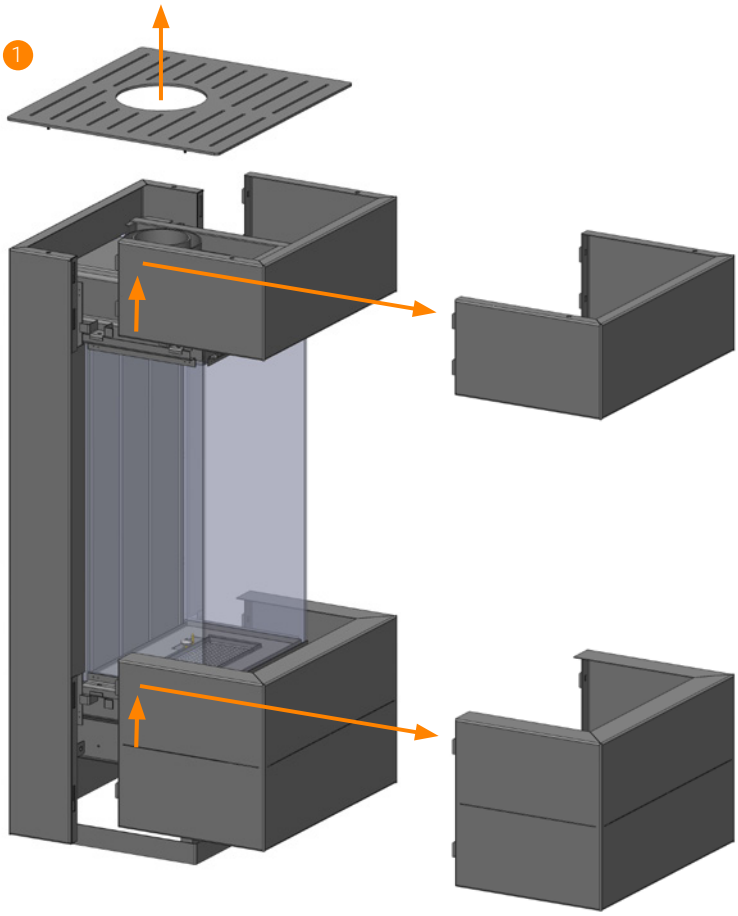

2

3

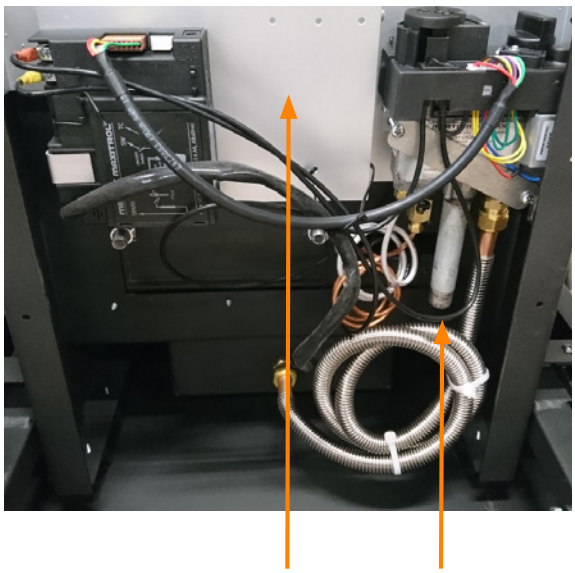

4

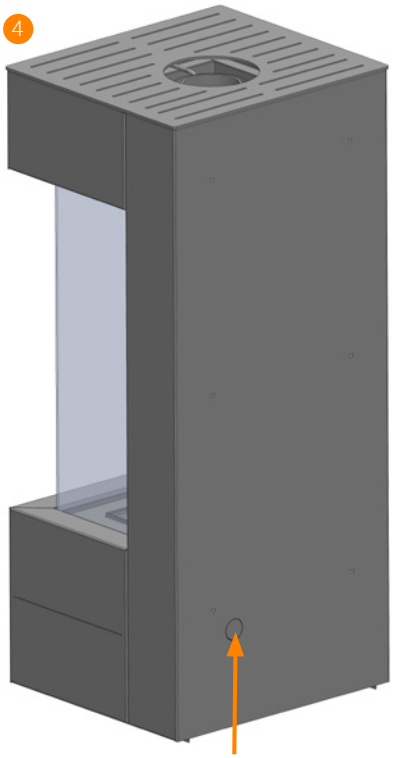

Enlever la vitre avant

Pour enlever la vitre avant, il faut retirer le couvercle inférieur, le couvercle supérieur peut rester en place.

- Poser la ventouse à peu près au centre du verre.
- Dévisser de quelques tours les 4 boulons (2 au-dessus 5, 2 en dessous 6), mais ne pas les retirer.
- Soulever prudemment la vitre jusqu'à la butée, la vitre se libère maintenant de la rainure et peut être retirée diagonalement vers le bas. 7 Poser la vitre en lieu sûr pour éviter qu'elle ne chute et/ou soit endommagée.
  1 *vers le haut*
  2 *vers l'avant*
  3 *vers le bas pour la sortir*

Enlever les vitres latérales

- Pour retirer les vitres latérales – en cas de remplacement – il faut retirer, outre le couvercle inférieur, également le couvercle supérieur.
- Les vitres latérales sont fixées à l'aide de 6 boulons par vitre ; 2 au-dessus 5, 2 en dessous 6 et 2 boulons (par vitre) à l'arrière. Dévisser de quelques tours les boulons, mais ne pas les retirer. 8 9
- La vitre se retire droit vers l'avant. 9
  1 *vers l'avant*

ATTENTION

La remise en place des vitres avant et latérales se fait dans l'ordre inverse. Les vitres latérales en premier, puis la vitre avant. Veiller à ce que les vitres latérales et avant se rejoignent correctement.

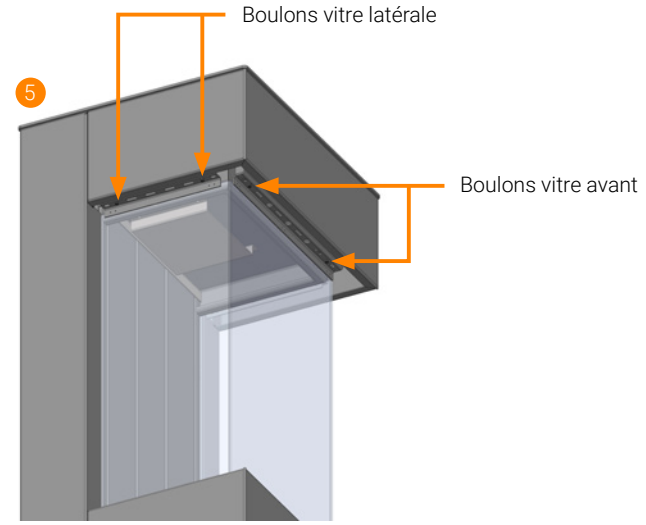

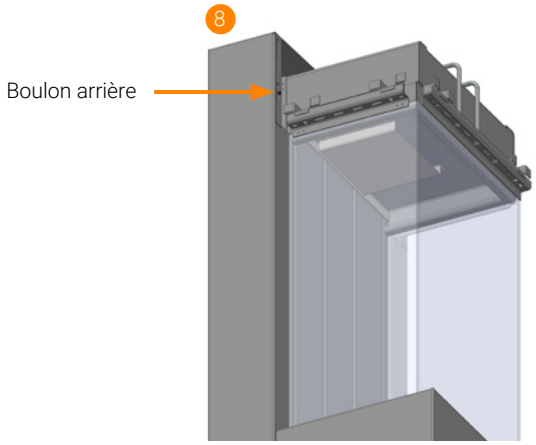

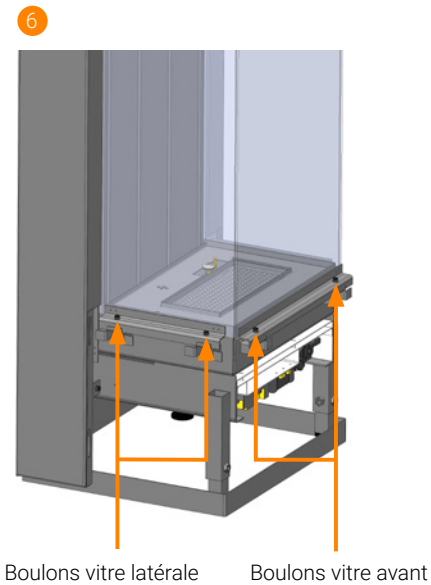

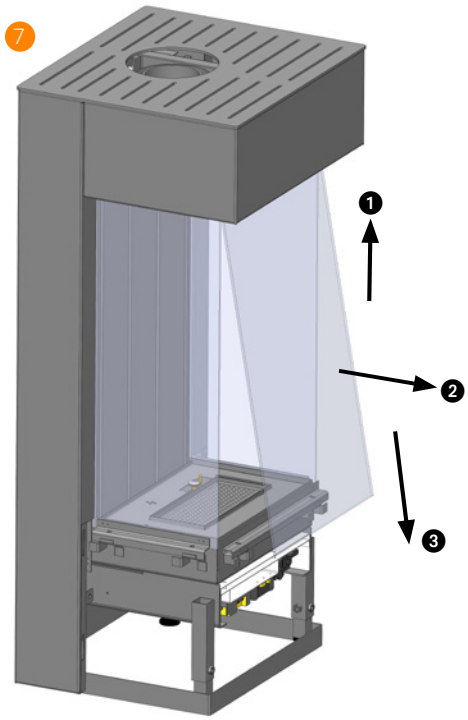

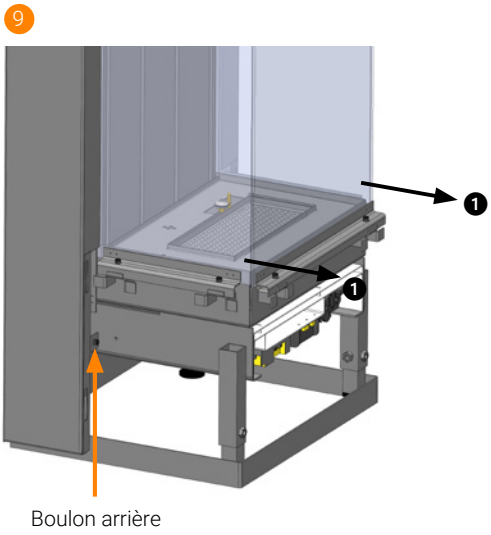

Restriction et déflecteur

À l'intérieur du foyer, à l'endroit de la conduite d'évacuation, il est éventuellement possible de monter la restriction et/ou le déflecteur. 10 11

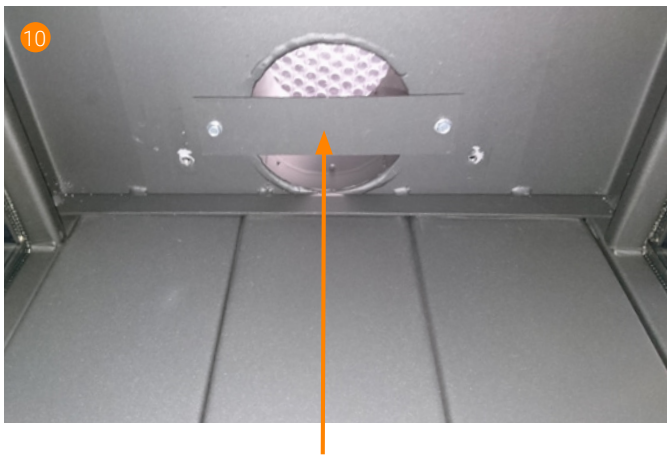

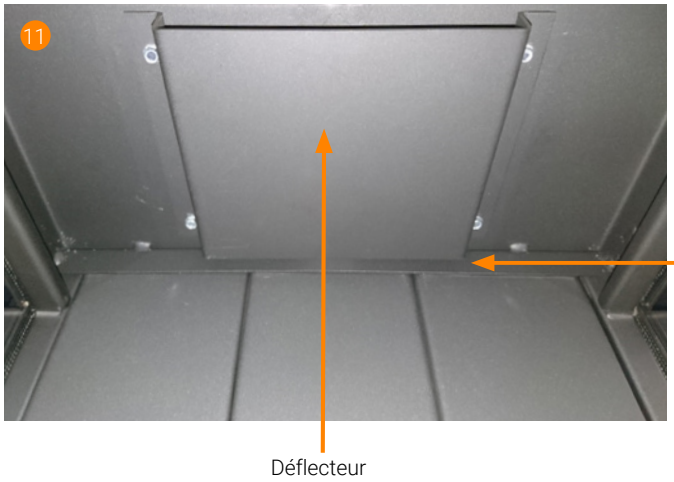

Lors du montage du déflecteur, veiller à ce qu'il reste entrouvert.

Au chapitre *7 Systèmes concentriques* figure un tableau s'il faut installer un déflecteur et/ou une restriction. Il est essentiel pour le bon fonctionnement du foyer à gaz.

Avant de remettre le couvercle inférieur, il faut poser la plinthe, celle-ci s'installe autour des pieds et repose sur le sol. 12 13

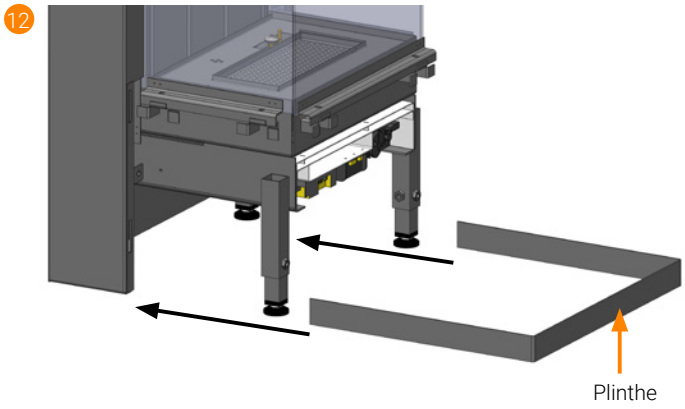

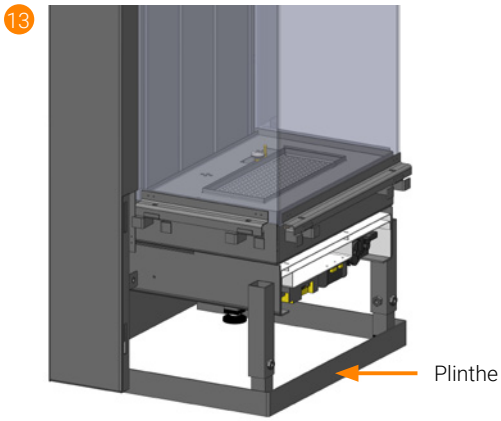

3 INSTALLATION DES BÛCHES EN CÉRAMIQUE ET DU REVÊTEMENT DE SOL

Les granulés sont posés en premier sur le lit du brûleur ; répartissez les granules uniformément sur le lit. 1 Sur le lit du brûleur, vous pouvez éventuellement poser la laine à incandescence, en mettant une touffe par-ci, par-là. Ensuite, autour du lit du brûleur, sur la grille d'aération, on pose les copeaux ; veillez à les répartir de manière uniforme. 2

Puis, posez les bûches en céramique comme sur les photos. 3 4 5 6 7 8 9 10 11 Manier les bûches avec prudence, car ce matériaux en céramique est fragile (en cas de chute ou de choc, par exemple). Faites-le avec un maximum de précision ; une pose différentes de blocs peut avoir un impact défavorable sur la hauteur des flemmes et provoquer la formation de suie.

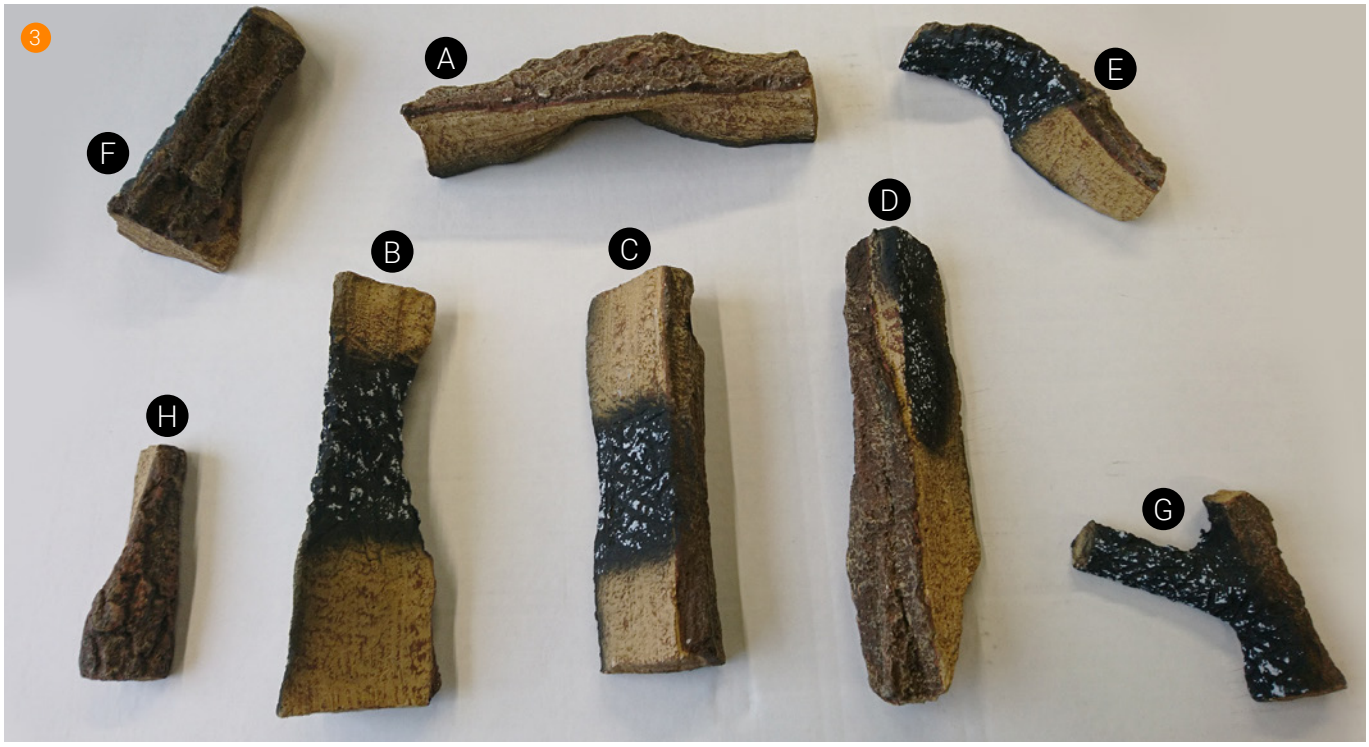

4
A

5
B

6
C

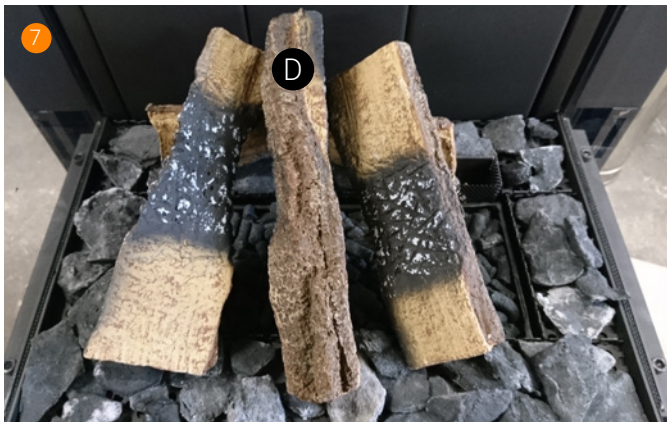
7
D

8
E

9
F

10
G

11
H

4 DONNÉES TECHNIQUES GV60

Type de bloc de gaz	Mertik GV60 M1
Type de commande du brûleur	B6R-R8P (compatibilité Wifi)
Allumage	Télécommande et mécanisme d'allumage piézoélectrique
Raccordement au gaz	3/8" (Externe) A=Admission de gaz B=Évacuation de gaz brûleur C=Connecteur thermocouple D=Connecteur brûleur d'allumage
Catégorie d'appareil	C11-C31-C91
Brûleur d'allumage	Mertik SIT 3 flammes
Conduit de fumée et conduit d'alimentation d'air	Concentriques : Ø100 / Ø150 mm

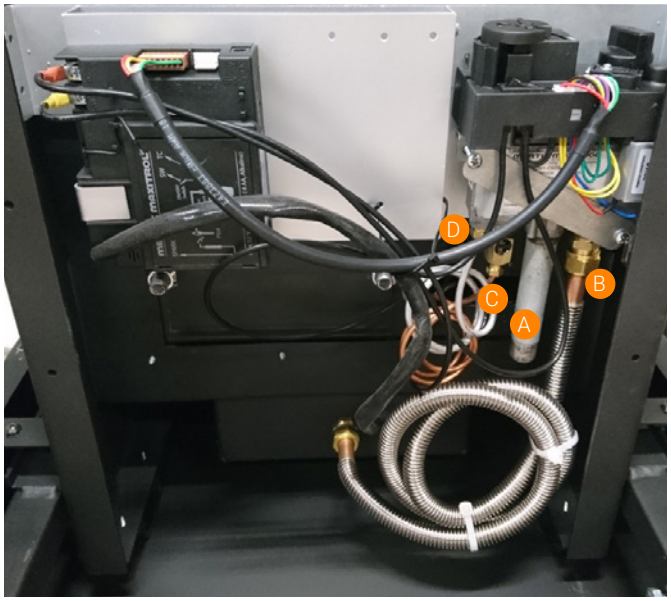

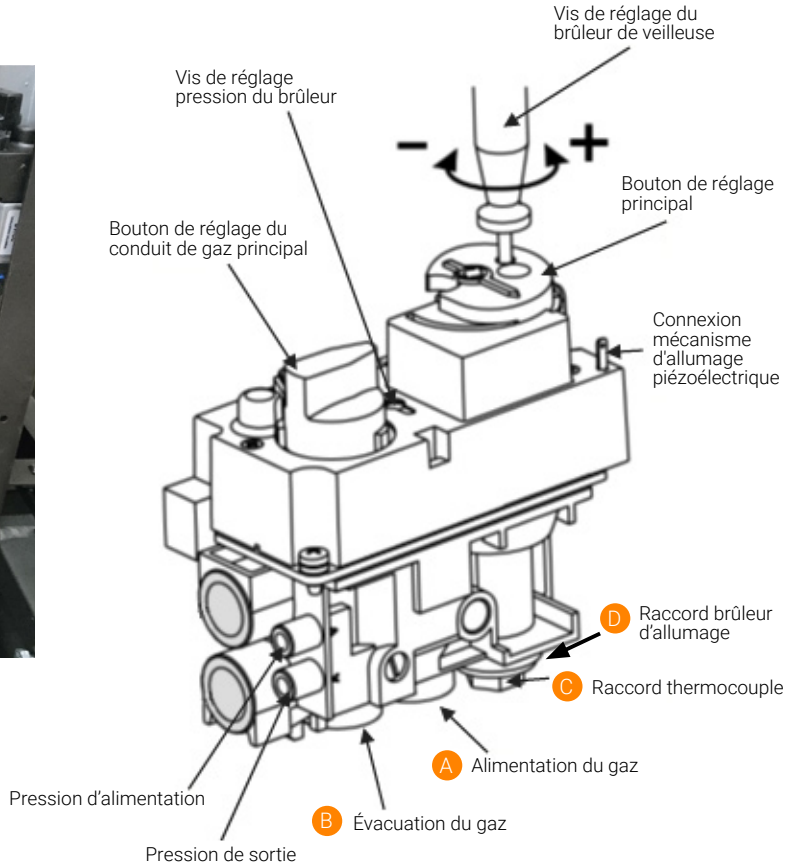

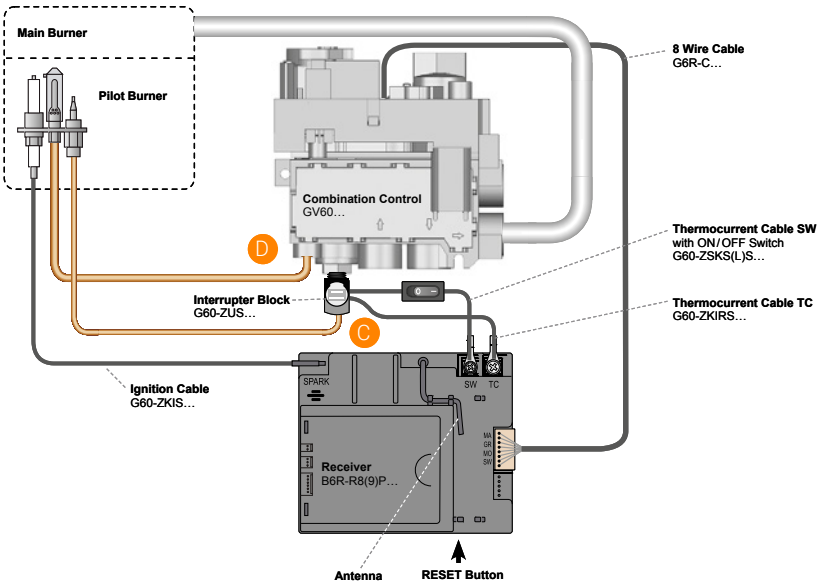

⚠ AVERTISSEMENT

Ne pas modifier les pièces scellées.

5 INSTRUCTIONS POUR MERTIK MAXITROL GV60

⚠ AVERTISSEMENT

Veiller à ce que les carburants ajoutés à l'appareil soient propres et dénués de particules de poussière et d'humidité. Il est interdit de démarrer l'appareil si la ou les vitres sont pas présentes et/ou si elles sont cassées !

Avant de raccorder un conduit d'alimentation en gaz (neuf ou existant) à la canalisation de gaz principale près du compteur et sur le bloc de réglage du gaz de l'appareil, il faut le purger avec de l'air comprimé propre et sec. Les conduits de cuivre coupés, mais également le conduit d'aluminium du br^leur d'allumage doit être ébavuré et purgé avant de les raccorder.

La chaleur, l'humidité et la poussière mettent en péril tous les composants électroniques

Protéger la commande (de gaz) électronique **jusqu'à ce que** tous les travaux de construction, de plâtrage et de peinture soient achevés. Si malgré tout, de tels travaux devaient encore être faits, utiliser, par exemple, un film plastique pour les protéger des saletés et de l'humidité pénétrantes.

⚠ AVERTISSEMENT

Les composants électroniques présentent une défectuosité permanente lorsqu'ils sont exposés à des températures supérieures à 60 °C. Les piles AA courantes éclatent à > 54 °C, leur contenu endommageant ensuite les raccords électroniques sous-jacents. La durée de vie des piles est prolongée à des températures de < 25 °C. À > 50 °C la durée de vie est encore de 23 semaines environ. Ceci rend l'utilisation du foyer à gaz inutilement coûteux. **Installez le bloc de réglage du gaz et le récepteur uniquement conformément au prémontage à l'usine.**
Pensez au fait que plus tard certains éléments devront éventuellement être remplacés ou réparés. L'installation de la commande d'une manière différente de la méthode prescrite risque de compliquer de telles opérations.

Poser les piles uniquement *après que tous* les câbles du récepteur, du bloc de réglage du gaz et du dispositif de brûleur d'allumage soient connectés. Un raccordement précoce à la source de courant risque d'endommager les composants électroniques.

Éviter que la câble d'allumage ne soit situé près du câble d'antenne ou que les deux se croisent. La haute tension qui se libère lors que l'allumage peut endommager le circuit fragile du récepteur de l'antenne. Il se peut que l'appareil réagisse moins bien ou plus du tout aux commandes de la télécommande.

ATTENTION

Ne *pas trop* serrer le rupteur et le connecteur thermocouple sur le bloc de réglage du gaz !
Il suffit de serrer à la main et d'ajouter un demi-tour avec une clé à douille. Les serrer trop fort détruirait la connexion de la bobine magnétique sous-jacente ou l'isolation autour de la broche de contact en aluminium dans le rupteur. De ce fait, il se peut que la bobine magnétique n'ouvre pas l'alimentation en gaz vers le brûleur d'allumage et que l'appareil ne fonctionne pas.

Éviter la fuite de l'étincelle d'allumage vers d'autres parties de l'installation que la broche d'allumage près du brûleur d'allumage. Veillez à ce que le câble d'allumage ne touche pas le corps ou d'autres éléments métalliques. En cas d'utilisation de la rallonge, veiller à isoler davantage les raccordements avec du tulle de silicone.

Pour un démarrage automatique à l'aide de l'émetteur manuel, le récepteur et les instruments de commande sur le bloc de réglage du gaz doivent être branchés.
Le disque ovale sur le bloc de réglage du gaz doit être réglé en position **ON**. L'interrupteur **I/0** doit être réglé sur **I**. Le câble d'allumage doit être raccordé à l'armoire de réception au niveau du point de connexion **SPARK.**

L'émetteur manuel contient le senseur du thermostat du système.
L'émetteur manuel fonctionne au mieux à une distance de 2 à 3 m de l'appareil. Bien que la communication se fasse par signaux radio à ondes courtes, il est recommandé de mettre l'émetteur manuel « en vue » de l'appareil à gaz, en un endroit où l'utilisateur veut avoir une température agréable. Ne pas exposer l'émetteur manuel aux rayons du soleil, ni dans d'autres endroits chauds. Le thermostat mesure cette température et règle la hauteur des flammes de l'appareil en conséquence

ATTENTION

Les parties scellées ne peuvent pas être modifiées sinon la garantie est annulée.

Patienter 5 minutes entre chaque tentative de démarrage.

6 DONNÉES GAZIÈRES TECHNIQUES

Indication(s) du type		Lotus GasLine 40			
Type d'appareil		C11, C31, C91			
Système d'évacuation concentrique		Holetherm CC 100-150			
Type de gaz		G25.3	G20/25	G20	G20/25
Pression préliminaire en mbar		25	20	20	20/25
Pays		NL	DE	AT/CH/CY/CZ/DK/EE/ES/FI/FR/GB/GR/HR/IE/IT/LT/LU/LV/NO/PT/RO/SE/SI/SK/TR/DE/NL/PL/RO	BE/FR
Catégorie		I_2EK I_2(43,46-45,3 MJ/m^3)	I_2ELL	I_2H/I_2E	I_2E^+
Air primaire		Ouvert	Ouvert	Ouvert	Ouvert
Pression préliminaire	**mbar**	25	20	20	20
Pression du brûleur position supérieure	**mbar**	13,8	13,2	13,2	13,2 / 16,63
Pression du brûleur position inférieure	**mbar**	5,3	4,8	5,8	5,8 / 6,4
Injecteur perçage	**Ø mm**	2,3	2,1	2,1	2,1
Brûleur d'allumage injecteur	**CODE**	51	51	51	51
Position inférieure perçage	**mm**	1,7	1,7	1,7	1,7
Charge Hs	**kW**	7,3	6,67	7	7
Charge Hi	**kW**	6,6	6	6,4	6,4
Consommation de gaz	**m³/h**	0,80	0,74	0,67	0,67
Puissance nom. position supérieure	**kW**	5,2	4,8	5,1	5,1
Puissance nom. position inférieure	**kW**	2,6	2,6	3,1	3,1
NOx Hi	**Classe**	5	5	5	5
Classe de rendement EN613		2	2	2	2
Rendement utile système (NCV)**					
Pour émission de chaleur nominale	**%**	79	80	80	80
Pour émission de chaleur minimale	**%**	76,5	76	77	77
Consommation complémentaire d'électricité					
Nominale	**kWh**	0	0	0	0
En veille	**kWh**	0	0	0	0
Efficacité énergétique***					
Index d'efficacité énergétique	**IEE %**	79	80	80	80
Label énergétique		C	C	C	C
NOx Hs	**mg/kWh**	92	92	92	92

Type d'émission de chaleur/réglage température ambiance	
Fonctionnalité de chaleur indirecte	Non
Émission de chaleur à un étage, pas de réglage à température ambiante	Non
2 ou plus d'étages à réglage manuel, pas de réglage à température ambiante	Non
Avec réglage mécanique de la température ambiante par thermostat	Non
Avec réglage électronique de la température ambiante	Oui
Avec réglage électronique de la température ambiante plus programmateur horaire journalier	Oui
Avec réglage électronique de la température ambiante plus programmateur horaire hebdomadaire	Oui
Autres options de réglage	
Réglage température ambiante avec détection de présence*	Oui
Réglage température ambiante avec détection fenêtre ouverte*	Oui
Avec option télécommande	Oui

* en combinaison avec la domotique
** trajet système le plus court
*** Directive UE 2015-1186/1188

Indication(s) du type		Lotus GasLine 40	
Type d'appareil		C11, C31, C91	
Système d'évacuation concentrique		Holetherm CC 100-150	
Type de gaz		G30/31	G30
Pression préliminaire en mbar		(28-30)-37	30/50
Pays		BE/CH/CY/CZ/ES/FR/GB/GR/IE/IT/LT/ PT/SI/SK	NL/CH/CY/FR/GB/IT/LT/ SI/SK/AT/CH/ DE/FR/SK/PL
Catégorie		I_3^+	I_3B/P
Air primaire		Ouvert	Ouvert
Pression préliminaire	mbar	(28-30)-37	30 / (50 DE)
Pression du brûleur position supérieure	mbar	23,7 / 30,5	23,7
Pression du brûleur position inférieure	mbar	12,1 / 15,5	12,1
Injecteur perçage	Ø mm	1,3	1,3
Brûleur d'allumage injecteur	CODE	30	30
Position inférieure perçage	mm	1,3	1,3
Charge Hs	kW	7	7
Charge Hi	kW	6,5	6,5
Consommation de gaz	m³/h	0,20/0,26	0,20
Puissance nom. position supérieure	kW	5,1	5,1
Puissance nom. position inférieure	kW	3,2	3,2
NOx Hi	Classe	5	5
Classe de rendement EN613		2	2
Rendement utile système (NCV)**			
Pour émission de chaleur nominale	%	79	79
Pour émission de chaleur minimale	%	72,6	72,6
Consommation complémentaire d'électricité			
Nominale	kWh	0	0
En veille	kWh	0	0
Efficacité énergétique***			
Index d'efficacité énergétique	IEE %	79	79
Label énergétique		C	C
NOx Hs	mg/kWh	83	83

Type d'émission de chaleur/réglage température ambiance	
Fonctionnalité de chaleur indirecte	Non
Émission de chaleur à un étage, pas de réglage à température ambiante	Non
2 ou plus d'étages à réglage manuel, pas de réglage à température ambiante	Non
Avec réglage mécanique de la température ambiante par thermostat	Non
Avec réglage électronique de la température ambiante	Oui
Avec réglage électronique de la température ambiante plus programmateur journalier-horaire	Oui
Avec réglage électronique de la température ambiante plus programmateur horaire hebdomadaire	Oui
Autres options de réglage	
Réglage température ambiante avec détection de présence*	Oui
Réglage température ambiante avec détection fenêtre ouverte*	Oui
Avec option télécommande	Oui

* en combinaison avec domotique
** trajet système le plus court
*** Directive UE 2015-1186/1188

7 TRAJETS CONCENTRIQUES

Tableau des trajets concentriques						
Trajet	Image	X total en mètres		Y total en mètres		Restriction
x = vertical et y = horizontal		Min*	Max*	Min*	Max*	1071
Embouchure de façade indirecte G20/25,3/G30	A-B	1	3	0	3	Retirer le déflecteur
Percée de la toiture sans déplacement	C	2	12	-	-	À partir de 2 mètres
Percée de la toiture avec déplacement de 45° **	D	3	12	0	4	À partir de 2 mètres
Percée de la toiture avec déplacement de 90° **	E	1	12	0	3	À partir de 2 mètres

Coude 45 degrés : longueur de calcul 1 mètre
Coude 90 degrés : longueur de calcul 2 mètres
* longueur y compris embouchures de toiture et de façade. Toujours retenir une longueur de départ 1 m!
** Rapport vertical : horizontal X + X1 + X2 : Y ≥ 2 : 1
*** Rapport vertical : horizontal X + X1 : Y ≥ 2 : 1

Dispositions de restriction 1071		
Percée de toiture	Coude 90°	Retirer le déflecteur et pas de restriction
Attention ! Percée de toiture directe uniquement autorisé sur les appareils NG		
Percée de toiture	1 mètre vertical, coude 90°, max. 3 mètres horizontal	Retirer le déflecteur et pas de restriction
Percée de toiture	2 à 5 mètres vertical	Installer panneau de restriction de 30 mm
Percée de toiture	5 à 12 mètres vertical	Installer panneau de restriction de 40 mm

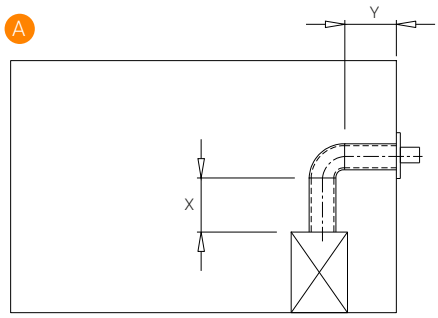

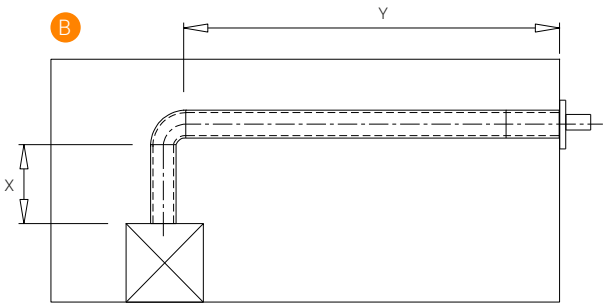

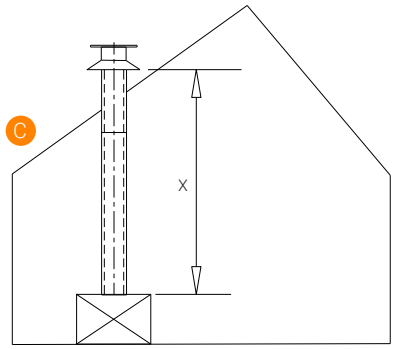

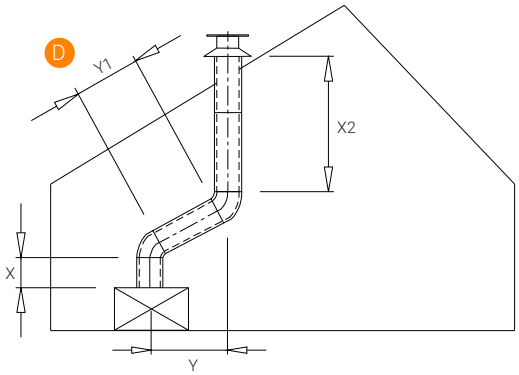

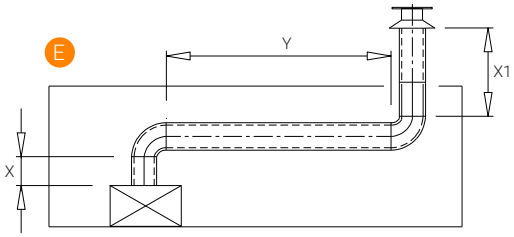

8 SYSTÈME DE CONDUIT CONCENTRIQUE

Le système de conduit concentrique se compose d'un conduit intérieur et d'un conduit extérieur. Ces conduits sont aménagés de façon concentrique ; le conduit intérieur permet d'évacuer les gaz de combustion, l'air de combustion frais circule entre le conduit intérieur et extérieur.

8.1 Composants du système de conduit concentrique

Le système de conduits concentriques rend possible plusieurs raccords :

Par le toit et la façade

L'aménagement de ce système peut s'effectuer de plusieurs façons, mais il existe quelques conditions importantes :

- La longueur verticale totale autorisée du conduit ne peut pas dépasser 9 mètres (addition de la longueur du conduit et des longueurs de calcul pour les coudes).
- Les coudes 90° ont une longueur de calcul de 2 mètres horizontal.
- Les coudes 45° ont une longueur de calcul de 1 mètre horizontal.
- L'orifice peut se pratiquer à n'importe quel endroit dans la toiture (alimentation et évacuation dans domaine de pression identique) mais doit répondre aux prescriptions en vigueur.
- Les trajectoires de conduits ne peuvent pas être isolées

ATTENTION

Veillez à ce que la plaque de restriction soit installée de façon correcte, comme indiqué dans les présentes instructions.

La plaque de restriction correcte donnera à l'appareil le rendement le plus optimal, les meilleures flammes et la meilleure combustion.

Le montage d'une plaque de restriction mal installée peut provoquer des pannes de l'appareil.

8.2 Raccord indirect à la façade, le cas échéant (Voir chapitre 7)

- L'embouchure peut également se faire dans une situation de conduit supérieur dans la façade, tenir compte de nuisances pour l'environnement, conformément aux normes et aux prescriptions nationales, régionales, locales.

ATTENTION

Veiller à ce que la pression du vent sur l'embouchure ne soit pas trop extrême comme sur un balcon, un toit plat, les angles ou dans des ruelles très étroites, etc., car ceci risque d'affecter défavorablement les performances de l'appareil.

- Aménager une encoche dans la façade de 155 mm environ en cas d'utilisation de conduits Ø100-150 (dans une façade non réfractaire maintenir un espace supplémentaire de 50 mm autour du conduit extérieur) et monter la percée de façade avec la plaque murale à l'intérieur du mur. À l'extérieur, la plaque murale du percée de façade doit être fixée de façon suffisamment étanche contre le mur ; ceci en raison de fuites éventuelles d'humidité ou de gaz de combustion vers l'intérieur du logement. Pour la percée de toiture directe par une façade non réfractaire,nous conseillons notre boîte de dégagement.
- Envelopper le conduit si nécessaire d'une gaine. En cas de montage du conduit le long de matériaux non réfractaires, il faudra également prendre suffisamment de mesures ignifuges.
- Déterminer la position de l'appareil et de l'embouchure et commencer l'aménagement du conduit avec le raccord à l'appareil. Veiller au sens du montage et relier les éléments entre eux au moyen de brides de fixation.
- Entre les coudes, ou à l'endroit du raccord sur l'appareil, on peut utiliser le tube intermédiaire. Utiliser, si nécessaire, des supports muraux pour soutenir le conduit.

Montage de la percée de toiture

- L'embouchure peut se situer à un endroit quelconque sur la toiture (alimentation et évacuation dans une zone de pression identique) et doit répondre aux consignes applicables.
- Pour une percée étanche, on peut utiliser une dalle de toiture pour toit plat ou une dalle de toiture pour toits à tuiles inclinés. Si nécessaire, on peut utiliser des coudes différents. L'encoche dans la sous-toiture doit être 50 mm plus grand tout autour, ceci pour assurer une résistance suffisante au feu.
- Il faut tenir compte de la disposition (voir ci-dessous les normes et consignes nationales, régionales, locales) de la résistance à la propagation du feu entre les espaces. Il faut appliquer un chemisage de matériaux incombustibles (12 mm de panneau ignifuge Promatect, par ex.) sur 25 mm depuis le conduit extérieur.
- Déterminer la position de l'appareil et de l'embouchure et commencer l'aménagement du conduit avec le raccord à l'appareil (toujours 1 mètre vertical d'abord) ; veiller au sens de montage. Le conduit intérieur doit être monté de façon à permettre l'écoulement des eaux. Relier les éléments entre eux au moyen de brides de fixation. Veiller à ce que tous les raccord soient bien étanches au gaz.
- Entre les coudes ou au raccord à l'appareil ou la percée de toiture, on peut utiliser un tube intermédiaire. Utilisez à chaque étage 2 étriers muraux pour soutenir le conduit.

8.3 Consignes de montage conduits de fumée existants (Voir annexe 2)

Instructions

Ce système d'évacuation du gaz de fumée entre dans la catégorie C91 et doit être monté conformément à la réglementation et aux consignes nationales du fabricant, comme indiqué dans la documentation et dans les consignes d'installation.
Ceci signifie notamment que le passage de la cheminée ne doit pas être inférieur à 150 mm rond/carré et pas supérieur à 200 mm et qu'il ne doit pas être aéré par des grilles, etc. Pour les passages de taille supérieure, un tuyau flexible de Ø150 mm peut éventuellement être appliqué en combinaison avec un flexible de Ø100 mm conformément à la description ci-dessous. Pour les autres situations, se concerter avec votre fournisseur/fabricant.

8.4 Éléments

Contrôlez tous les éléments quant aux dommages éventuels avant de commencer le montage. Pour transformer un conduit maçonné en conduit concentrique, après le système de conduit CC, utiliser les pièces indiquées à l'annexe 2.

Remarque : Le kit de rénovation/d'assainissement se compose des pièces suivantes :

4. Plaque de montage à l'intérieur
5. Élément coulissant
8. Plaque de montage cheminée

8.5 Montage

- Conduisez le tuyau flexible (6) à travers le conduit existant (7)
- Fixer l'élément coulissant (5) au bas du tuyau flexible et le verrouiller avec deux vis Parker.
- Tenir le bas de l'élément coulissant au même niveau que le bas du conduit ou du plafond. Raccourcir le tuyau flexible à 100 mm environ au-dessus de la tête de la cheminée.
- Fixer la plaque de montage au-dessus du toit (8) au tuyau flexible, le serrer avec un collier de serrage d'acier inox Ø90 à 165, verrouiller le tout avec une vis Parker.
- Fixer la plaque de montage au-dessus du toit (8) de façon étanche sur la tête de la cheminée à l'aide de mastic silicone et de vis en acier inox.
- Monter la percée de toiture (9) et la fixer avec la bride de serrage livrée (10)
- Après le montage, l'élément coulissant (5) dépassera de 100 mm environ sous le conduit ou le plafond.
- Fixer la plaque de montage à l'intérieur (4) de façon étanche contre le bas du conduit architectural ou contre le bas du sol en béton à l'aide de mastic silicone et de vis.
- Installer l'appareil conformément aux consignes du fabricant
- Monter au minimum 1 mètre de conduit concentrique de type THC CC (2).
- Prolonger le conduit concentrique à l'aide des sections (2) jusqu'à 100 mm minimum dans le conduit architectural. Serrer enfin la bride de fixation de la plaque de montage à l'intérieur (3) à la main.

9 POSITIONS DE PERCÉE ET FONCTIONNEMENT CORRECT

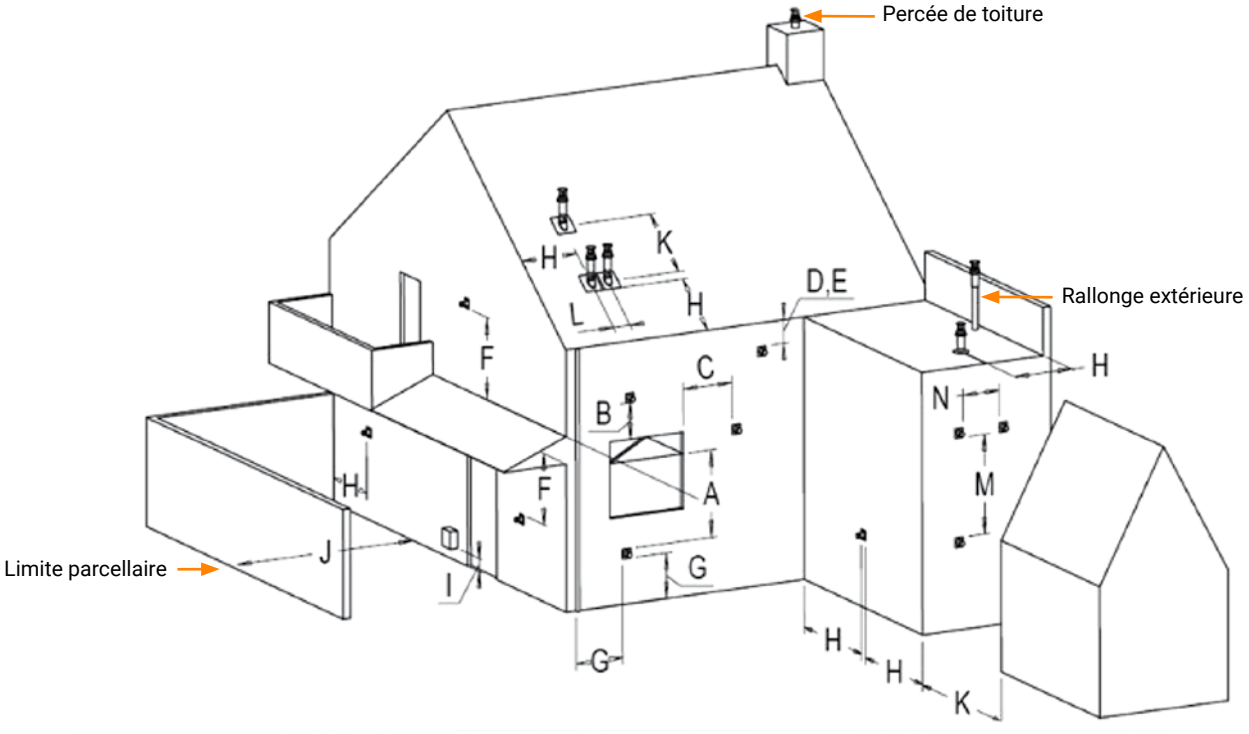

Dimensions	Positions d'évacuation	Distance mm
A	Distance aux ouvertures d'aération	Local*
B	Distance aux ouvertures d'aération	Local*
C	Distance aux ouvertures d'aération	Local*
D	Ci-dessous les canalisations d'égout ou les conduits d'évacuation	500
E	Sous les avant-toits	500
F	Sous un carport, un toit ou une balcon pour les angles intérieurs et extérieurs	500
G	Depuis les canalisations d'égout verticales ou les conduits d'évacuation	300
H	À l'intérieur et à l'extérieur d'un angle	500
I	Ci-dessus un régulation externe de la pression du gaz	1000
	Côté d'un régulation de la pression du gaz	500
J	Contiguïté distance conduit d'évacuation de façade	Local*
K	Sortie de toiture centre à centre	1000
L	Depuis le centre des deux sorties de toiture	450
M	Deux sorties murales l'une au-dessus de l'autre	1000
N	Deux sorties murales l'une à côté de l'autre	1000

* Conformément aux consignes locales de construction

10 NETTOYAGE ET ENTRETIEN

Cet appareil doit être inspecté et entretenu au moins une fois par an par une personne qualifiée, reconnue et inscrite. Le contrôle et l'entretien doivent au moins garantir que l'appareil fonctionne correctement et de façon sûre. Il est conseillé de dépoussiérer et de nettoyer régulièrement l'appareil pendant la saison d'allumage et surtout lorsque l'appareil n'est pas utilisé pendant une période prolongée. À cet effet, utiliser une brosse douce et un aspirateur ou un chiffon humide et un détergent non abrasif si nécessaire. Ne pas utiliser de substances agressives ou corrosives pour nettoyer l'appareil.
Le système de conduit concentrique doit être nettoyé tous les deux ans. Contrôler également :

1 La densité du circuit de combustion gazier et le circuit d'alimentation d'air de combustion.
2 La densité des panneaux de pression en haut et au bas du foyer, contrôle du joint.
3 Contrôle des panneaux de pression en haut et en bas. 1 2 3 Peuvent-ils s'ouvrir et se fermer librement ? Le joint est-il encore intact ?
4 Le bon fonctionnement du bloc de réglage du gaz et l'allumage du brûleur.

Mamelons de mesure

L'appareil comporte 4 points de mesure, 2 sur le bloc de réglage du gaz 4 et 2 pour l'évacuation des gaz de combustion et de l'air d'alimentation en haut de l'appareil sous le couvercle supérieur. 5 Il n'est pas nécessaire de retirer le haut pour atteindre les points de mesure. Les points de mesure sont accessibles par deux points situés dans le cadre de fixation de la vitre avant. 6

Panneau de pression haut

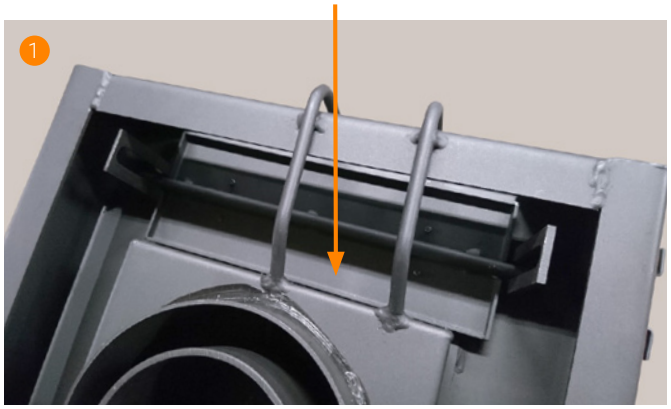

Point de mesure pression préalable

Point de mesure pression du brûleur

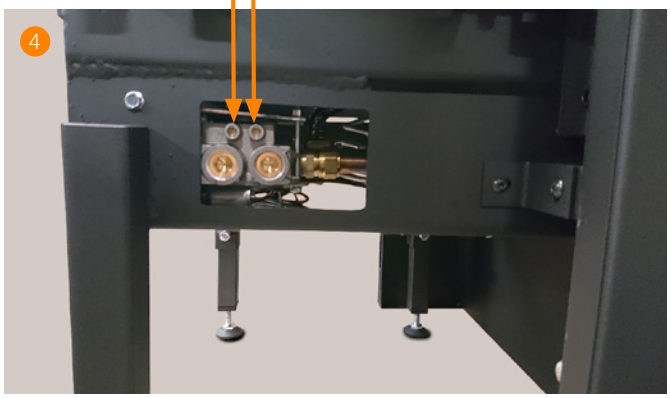

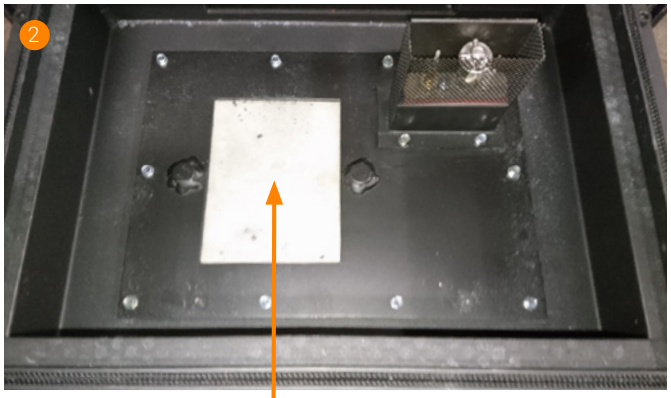

Panneau de pression bas

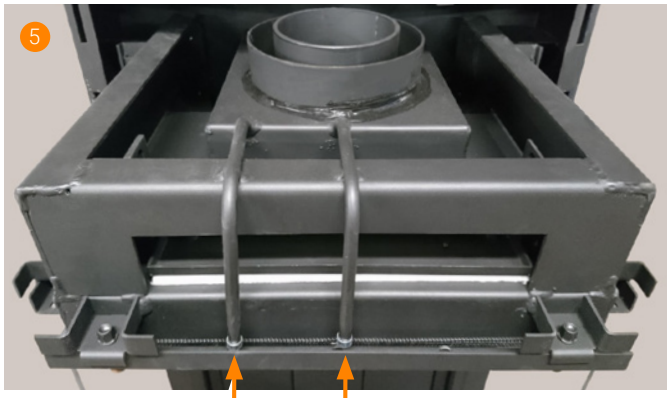

Point de mesure air d'alimentation

Point de mesure évacuation des gaz de fumée

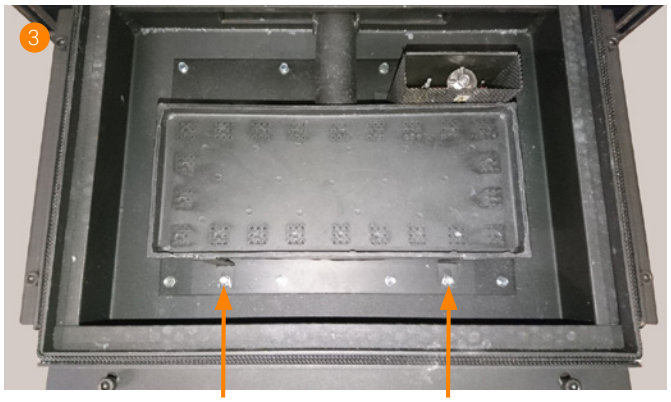

Pour atteindre le bas du panneau de pression, le brûleur est d'abord retiré en dévissant les 2 vis et en les retirant

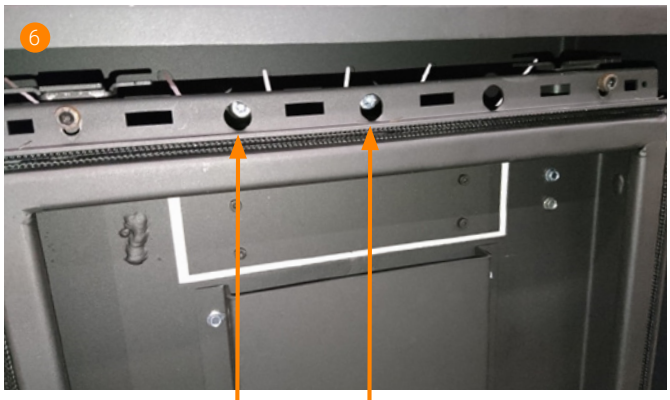

Vue bas

Trous pour l'accessibilité aux points de mesure

Consignes de nettoyage verre AR (verre antiréfléchissant)

Généralités

Le verre AR est un verre non réfléchissant en céramique.
Ce verre est muni d'un revêtement AR des deux côtés.
La couche antiréfléchissante réduit la réflexion à une brillance minimale. Les couches de revêtement sont ultra sensibles, et par conséquent, il faut suivre la procédure ci-dessous.

Important

ATTENTION

Utiliser à tout moment des gants de coton doux

Ne pas utiliser l'un des détergents suivants :

- Éponges dures ou abrasives, paille de fer, produits abrasifs
- Les détergents à l'ammoniaque ou à l'acide (y compris à l'acide citrique)
- Serviettes en papier, détergent pour plaque de cuisson en céramique.

Utiliser uniquement :

De l'eau ou un détergent de surface adapté
Nous conseillons notre Thermocet Cleaner.

Retirer le cadre avec le verre AR

Voir paragraphe *2.2 Préparation et installation* à la page 3.

Important

Après la première utilisation, à l'intérieur de la vitre, une brume blanche sera visible. Après la première utilisation, il faut supprimer directement la brume blanche lorsque l'appareil est refroidi.
Plus la fréquence d'utilisation est élevée, plus il faudra nettoyer fréquemment. Après une utilisation plus fréquente, il faudra nettoyer la vitre plus fréquemment. Si le nettoyage n'a pas lieu à temps, le verre devient terne et il sera de plus en plus difficile de le nettoyer.

Informations

En cas d'installation de l'appareil avec le verre AR à proximité de fenêtres, ou si le verre est exposé à une lumière intense, il est possible de détecter la réflexion de couleurs intenses.
En cas de présence d'un sofa rouge, d'une table blanche ou d'un sol blanc, il se peut que le verre AR reflète ces couleurs.
En cas de nettoyage régulier du verre AR et / ou en cas d'usage plus fréquent de produits non recommandés, au fil du temps, l'effet AR s'estompera.

11 GUIDE RAPIDE DE DÉPANNAGE POÊLES À GAZ FERMÉ AVEC RÉGLAGE DU GAZ MERTIK GV60

Fonction	Cause possible	Solution
1. Signaux acoustiques	1 long bip → interrupteur de réinitialisation OFF (0)	Régler l'interrupteur sur (I)
	1 long bip → raccords pas complets	Contrôler les raccords dans le circuit thermocouple
	1 long bip → câble à 8 fils défectueux	Vérifier les raccords dans le connecteur/remplacer le câble à 8 fils
	1 long bip → microrupteur défectueux	Remplacer la vanne de gaz
	1 long bip → Synchro pas OK	Effectuer nouvelle procédure de synchro télécommande/récepteur
	3 bips brefs → alimentation	Remplacer les piles ou l'adaptateur 6V cc
2. Pas de réaction télécommande/ récepteur	Problème d'alimentation	Vérifier piles/adaptateur 6V cc
	Pas de synchro télécommande/récepteur	Effectuer procédure de synchro
	Distance entre télécommande/récepteur	Modifier position récepteur
	Récepteur défectueux	Remplacer récepteur
	Télécommande défectueuse	Remplacer télécommande
3. Pas de gaz de brûleur	Unité d'aimant GV60 cc ne s'ouvre pas (pas de clic la vanne de gaz)	Vérifier les câbles et l'interrupteur sur le circuit thermocouple Vérifier/remplacer le câble à 8 fils entre la télécommande et la vanne de gaz 1x étincelles et arrêt : contrôler le câble de terre sous la vanne de gaz torx Remplacer récepteur Remplacer la vanne de gaz
4. Pas d'étincelle/étincelle pauvre	Câble d'allumage détaché	Vérifier les connexions du câble d'allumage
	Court-circuit entre le câble et le métal	Vérifier si le câble est dénué d'éléments métalliques
	Bougie d'allumage défectueuse	Vérifier les fractures sur la bougie d'allumage, remplacer si nécessaire
	Distance bougie d'allumage tête du brûleur d'allumage	Vérifier la distance 4 mm env.
5. Brûleur d'allumage difficile à allumer	Pression d'alimentation du gaz trop élevée, flamme nerveuse	Régler la pression d'alimentation du gaz ou régler la pression du brûleur d'allumage en fonction de la vanne de gaz
	Pression d'alimentation du gaz trop faible, flamme courte	Régler la pression d'alimentation du gaz ; vérifier les canalisations du gaz ou régler la pression du brûleur d'allumage en fonction de la vanne de gaz
	De l'air dans le conduit (du brûleur d'allumage), flamme allumée/éteinte	Purger les conduits, éliminer l'air
	Injecteur bloqué	Nettoyer ou remplacer l'injecteur du brûleur d'allumage
	Conduit du brûleur d'allumage bloqué/courbé	Vérifier et nettoyer le conduit
	Tête du brûleur d'allumage endommagée	Vérifier et remplacer le brûleur d'allumage
6. Le brûleur d'allumage s'éteint après l'allumage	Petit brûleur d'allumage, tête de thermocouple sans flamme	Vérifier la pression d'alimentation du gaz qui peut être trop faible
		Vérifier l'injecteur du brûleur d'allumage et le conduit du gaz
	Brûleur d'allumage nerveux, tête de thermocouple sans flamme	Vérifier la pression d'alimentation du gaz, trop élevée, régler
		Régler la pression du brûleur d'allumage en fonction du bloc de réglage du gaz
		Il y a de l'air dans les conduites, purger
	Brûleur d'allumage paresseux, tête de thermocouple sans flamme	Vérifier l'ouverture de prémélange sur le brûleur d'allumage, doit être ouverte
	Mauvaises connexions dans le circuit thermocouple	Vérifier les câbles / l'interrupteur dans le circuit thermocouple
		Vérifier les connexions thermocouple dans le bloc de réglage du gaz, ne pas trop serrer !
		Mesurer la tension du circuit thermocouple 4,5 mV minimum
	Thermocouple de mauvaise qualité	Vérifier la tension de circuit ouvert du thermocouple (18-30 mV), remplacer si nécessaire
	Mauvais unité à aimant cc dans GV60	Remplacer la vanne de réglage du gaz

Fonction	Cause possible	Solution
7. Brûleur s'éteint quand le foyer est fermé	Air parasite le long du support de brûleur d'allumage/joint	Vérifier la présence de fuites dans le support de brûleur d'allumage/joint
	Air parasite panneaux de pression	Vérifier si les panneaux de pression/le joint sont entièrement étanches
	Courant d'air flamme principale brûleur d'allumage s'éteint	Vérifier la restriction/le déflecteur conformément aux consignes
8. Brûleur d'allumage/flamme principale s'éteint	Pression d'alimentation du gaz disparaît	Vérifier les bonnes dimensions de la canalisation de gaz ou la présence d'une obstruction, corriger
	Allumage brûleur principal, 3 bips, faible tension d'alimentation	Vérifier les piles ou l'adaptateur 6V cc
	Trop/trop peu de transport dans l'appareil/le conduit d'évacuation	Vérifier la restriction/le déflecteur conformément aux consignes.
	Trajet d'évacuation concentrique inexact	Vérifier le trajet d'évacuation conformément aux consignes
	Recirculation, position embouchure façade/toit inexacte	Vérifier l'embouchure conformément aux consignes
	Recirculation dans système d'évacuation fermé	Vérifier les connexions d'évacuation
9. Pas de démarrage du brûleur principal	Bouton de vanne de réglage du gaz sur MAN	Vérifier bouton de vanne de réglage du gaz sur ON
10. Allumage ralenti du brûleur principal	Brûleur d'allumage bloqué	Vérifier la bonne position des bûches, des granulés, etc. Le brûleur d'allumage doit être dégagé !
	Brûleur d'allumage petit/paresseux	Vérifier et corriger la pression et l'état physique du brûleur d'allumage
	Brûleur principal portails de flammes fermé	Vérifier et nettoyer à l'aspirateur
	Position erronée des bûches, etc.	Vérifier et corriger, voir les consignes
11. Flamme principale faible	Pression d'alimentation de gaz trop faible	Vérifier la pression d'alimentation du gaz et les corrections
	Pression trop faible du brûleur	Vérifier la pression du brûleur, vérifier les valeurs correctes dans les consignes
12. Pas ou peu de flammes principales basses/hautes	Paramètre position basse inexacte	Vérifier la position basse au moyen des consignes et régler
13. Brûleur DB ne fonctionne pas	Vanne à étages défectueuse	Vérifier si le clic est perceptible, appuyer à plusieurs reprises sur le bouton ++ de la télécommande, remplacer la vanne si nécessaire
14. Flammes fuligineuses	Transport insuffisant dans l'appareil/système d'évacuation fermé	Vérifier la restriction/le déflecteur, suivre les consignes pour régler la valeur exacte
		Vérifier le système d'évacuation conformément aux consignes
		Vérifier l'embouchure d'évacuation conformément aux consignes/instructions
	Alimentation/pression du brûleur trop élevées	Vérifier et corriger l'alimentation du gaz/la pression du brûleur au moyen des instructions
	Portails de flammes du brûleur bloqués	Vérifier et nettoyer à l'aspirateur
	Prémélange erroné des brûleurs principaux	Vérifier et corriger, voir les consignes
	Position erronée des bûches décoratives, etc.	Vérifier et corriger, voir les consignes

Annexe 1 SCHÉMAS COTÉS

Trimline 38 FS Manteau

Dimensions en mm

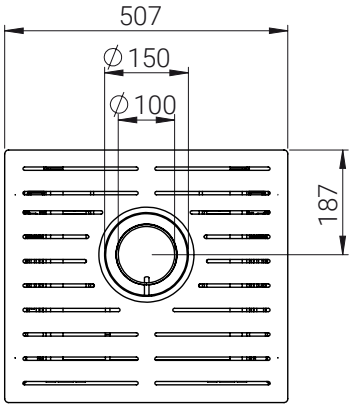

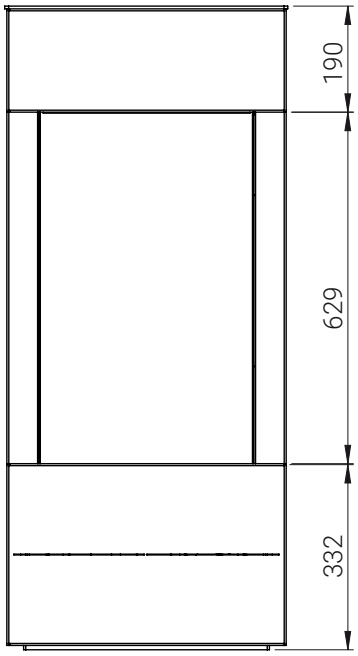

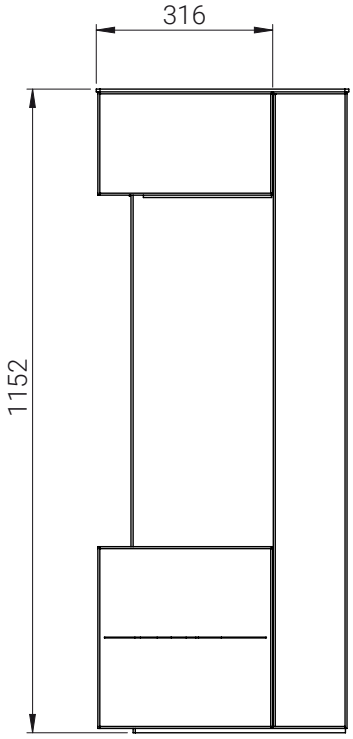

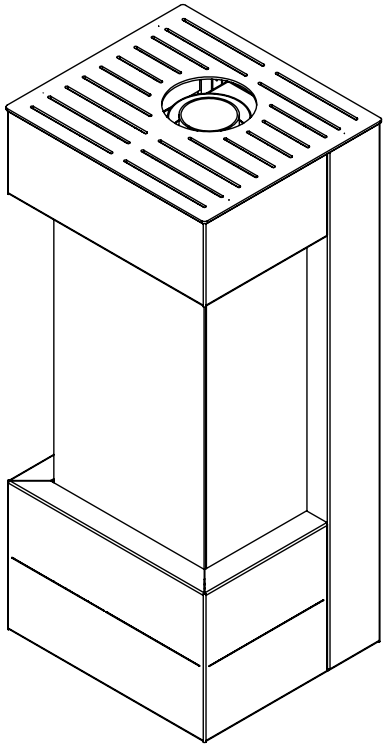

Annexe 2 EXEMPLES D'INSTALLATION POUR LES CONDUITS DE FUMÉE

Matériau acier inox AISI 316 L - Numéro de substance active 1.4404
Diamètre conduit intérieur/conduit extérieur Ø 100 mm / 150 mm

Utilisation : Pour l'évacuation de gaz de fumée et l'alimentation d'air de combustion de foyers ou de poêles à gaz dotés d'un système de combustion fermé

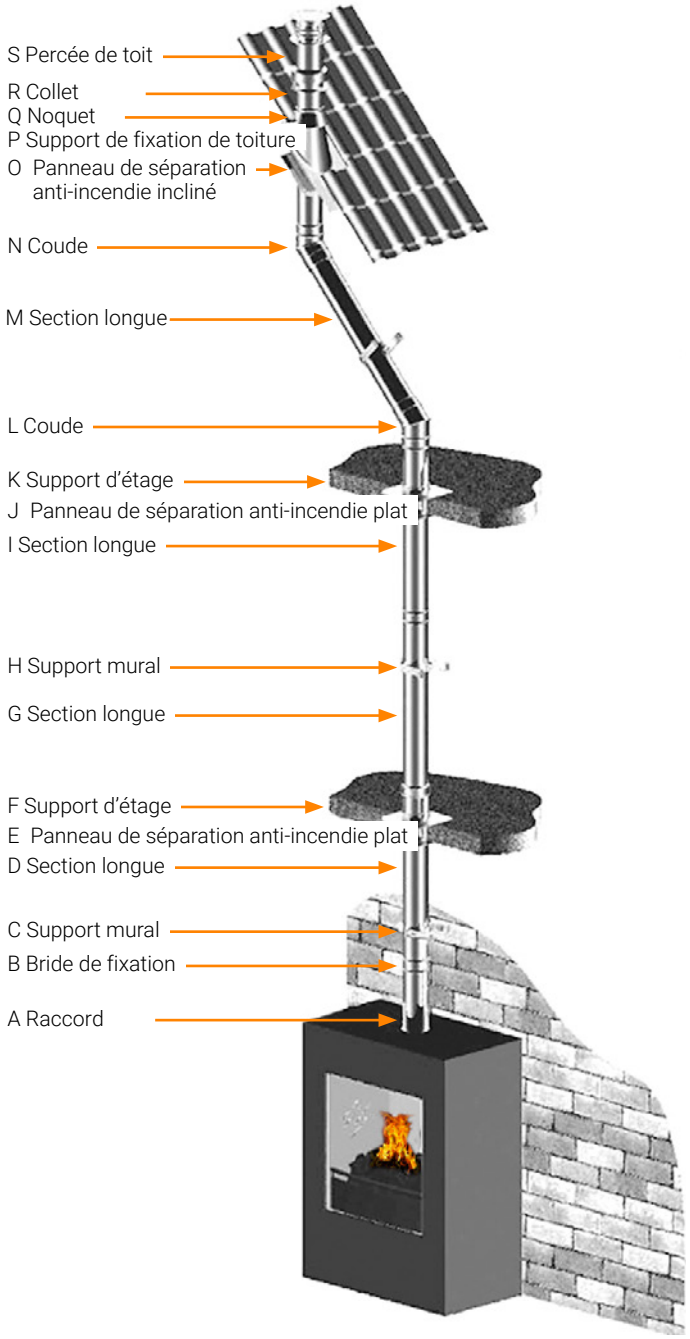

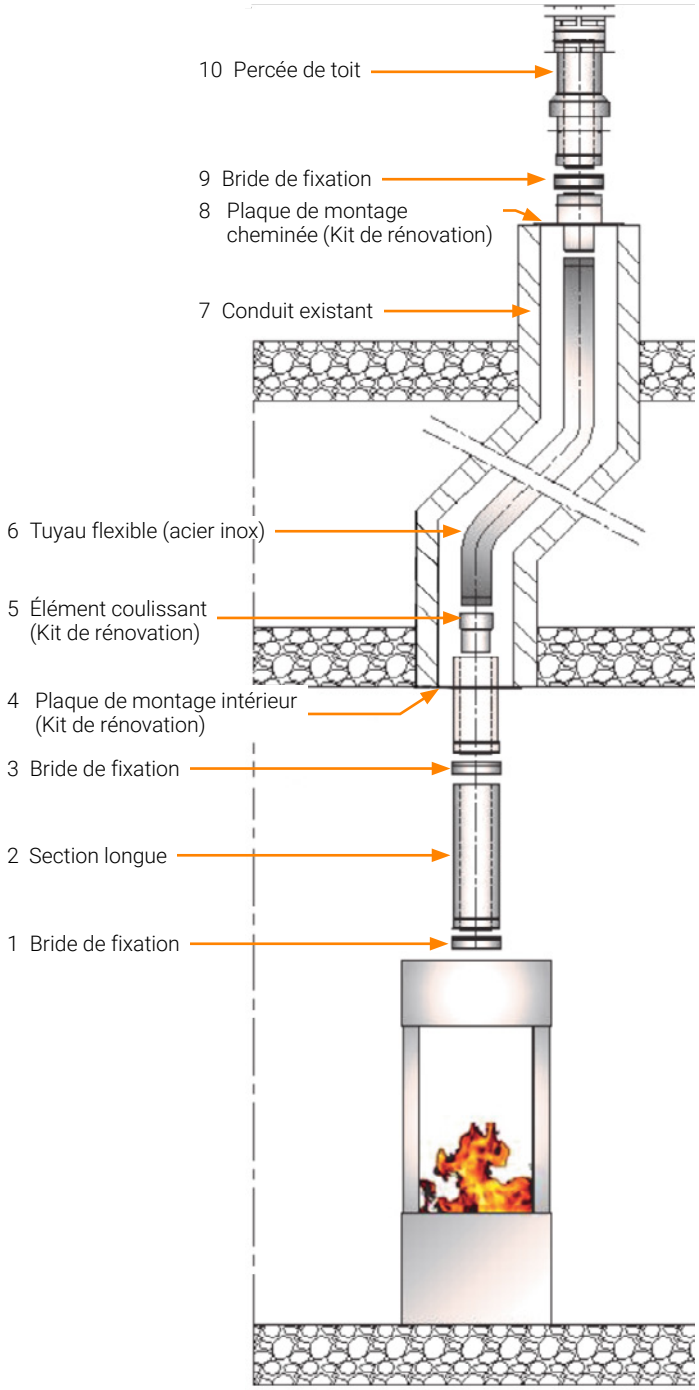

MODE D’EMPLOI

APP CONTROL

SOMMAIRE

1. Généralités **72**

2. Protection de L'appareil **73**
2.1 Sécurité

3. Installation et remplacement batteries **73**
3.1 Emetteur
3.2 Récepteur

4. Premier allumage **74**
4.1 Entretien et nettoyage
4.2 Conseils importants pour le chauffage au gaz ou les poêles et les foyers à bois

5. Mode d'emploi télécommande à 8-symboles **75**
5.1 Réglage du code électronique
5.2 Celsius ou Fahrenheit Réglage
5.3 Régler l'heure
5.4 Fonctions et hors
5.5 Réglage manuel
5.6 Allumer le feu
5.7 Mise en veille (veilleuse)
5.8 éteindre le feu
5.9 flamme réglage de la hauteur
5.10 Indication Haute et Basse feu
5.11 Mode du thermostat
5.12 Countdown timer
5.13 Mode de programme
5.14 Réglage température
5.15 Fonction double brûleur
5.16 Verrouillage enfant
5.17 Mode Eco
5.18 autres fonctions

6. Commande manuelle **81**
6.1 Allumer le feu
6.2 Eteindre le feu
6.3 Débrancher l'appareil

7. controle d'entretien **82**

APPENDIX 1 Introduction Wifi App cheminées à gaz contrôlé

APPENDIX 2 MYFIRE APP se connecter à Internet graduellement

APPENDIX 3 Fonctionnement MYFIRE APP

APPENDIX 4 Liste des codes d'erreur

SOUS RÉSERVE DE MODIFICATIONS ET D'ERREURS D'IMPRESSION
(5/13062017)

Nous vous souhaitons beaucoup de plaisir avec le foyer à gaz que vous venez d'acheter. Lisez attentivement ces instructions avant d'installer le foyer et de l'utiliser. Conservez bien ces instructions. En cas de panne, spécifiez toujours : le type et le numéro de série que vous trouverez sur l'appareil. Votre facture/ticket constitue votre preuve de garantie.
A la livraison, veuillez contrôler immédiatement l'appareil pour constater les éventuels dommages dus au transport.

1. GÉNÉRALITÉS

ATTENTION

L'appareil doit être installé, raccordé et contrôlé par un installateur agréé, suivant les prescriptions et les normes nationales, régionales et locales. L'installateur doit contrôler l'étanchéité au gaz et aux produits de combustion de l'appareil et le bon fonctionnement des divers éléments et fonctions.
Le système d'évacuation et les orifices dans la façade ou la toiture doivent aussi être conformes aux prescriptions en vigueur. L'appareil appartient à la catégorie des appareils fermés, dans une pièce sans ventilateur et avec une perte par la cheminée supérieure à 17% (non condensant).

⚠ AVERTISSEMENT

Feux de gaz deviennent chaudes quand ils sont en fonctionnement. Après l'installation du dispositif, la surface du verre est considéré zone active. La surface de verre peut être très chaud.!
Les poêles à gaz deviennent très chauds lorsqu'ils brûlent. Il faut donc être prudent et éloigner par exemple les enfants et les invalides des poêles qui brûlent. Les poêles ne doivent pas non plus être installés sur ou contre un matériau inflammable (rideaux etc.).

2. PROTECTION DE L'APPAREIL

L'appareil est complètement protégé par une protection thermoélectrique de la veilleuse qui évite que du gaz s'échappe inopinément du brûleur principal.

2.1 Sécurité

Ne posez ni décoration en céramique de brûleur, ni bûches contre le brûleur de la veilleuse.
Veillez à ce que la veilleuse puisse toujours brûler librement au-dessus du brûleur principal.
C'est le seul moyen de garantir un bon allumage du brûleur principal. Le non respect de ces instructions peut entraîner une situation dangereuse.
Il est indispensable que l'appareil, tout le système de canaux concentriques et l'orifice soient nettoyés et contrôlés annuellement par un spécialiste/installateur du gaz reconnu.
Ceci garantit un fonctionnement sans danger de l'appareil. Pour des instructions complémentaires, reportez-vous au Chapitre: Entretien.

Si, pour quelque raison que ce soit, la veilleuse s'éteint, attendez 5 minutes avant de la rallumer.
L'appareil ne peut pas être utilisé sans que la vitre ne soit installée.
Il est interdit de déposer des matériaux inflammables sur les bûches en céramique.
L'agencement du brûleur principal avec décoration du brûleur en céramique ne peut en aucun cas être modifié ou complété.
Abstenez-vous d'approcher des matériaux facilement inflammables tels que des vêtements en nylon ou des liquides inflammables de l'appareil.
Veillez à tout moment que les enfants et les autres personnes qui ne sont pas au courant du fonctionnement d'un appareil à gaz, se trouvent exclusivement sous surveillance à proximité de l'appareil.
Utilisez un pare-feu contre les brûlures et pour protéger les enfants et les personnes précitées.

3. INSTALLATION ET REMPLACEMENT BATTERIES

* Les batteries de l'émetteur et le récepteur ont une durée de vie d'environ un an.
  L'utilisation de piles alcalines est recommandé.
* Le remplacement est nécessaire chaque fois:
  1. Manuel émetteur: BATT apparaît sur l'écran.
  2. Récepteur: bips longs pendant l'allumage audible.

3.1 Emetteur:

* Ouvrez le couvercle à l'arrière.
* Retirez les batterie du support de batterie.
* Insérez deux nouvelles piles 1,5 V AAA comme indiqué dans le compartiment de la batterie.
  Négatif (-) de la batterie contre la pression du ressort du récipient.
* Fermer le couvercle et placez le récepteur de retour dans le berceau.

3.2 Récepteur:

* Retirez délicatement l'ensemble du récepteur de la porte.
* Ouvrez le couvercle.
* Retirez les batterie du support de batterie.
* La place quatre nouveaux 1.5V (LR6 ou de type AA) comme indiqué dans le compartiment de la batterie.
  Le ressort toujours contre la borne négative (-) de la batterie.
* Fermer le couvercle et placez le récepteur de retour dans le berceau.

Placement incorrect des batterie peut endommager irrémédiablement l'électronique ou de la puissance.

Remplacez les batterie lorsque l'appareil est totalement éteint.

ATTENTION

Retirez les batterie en utilisant des outils *non métalliques*.
Retrait des batterie avec un objet métallique peut endommager de façon permanente l'équipement.

4. PREMIER ALLUMAGE

L'appareil est pourvu d'une couche de laque qui résiste à des températures fort élevées.
Pendant les premières heures d'allumage, il peut se produire une odeur plus ou moins gênante par la fixation de la laque. Ceci est cependant totalement sans danger.
Pour y remédier le plus vite possible, l'appareil doit brûler quelques heures en position haute dans une pièce bien aérée.
Après les premiers allumages, un léger dépôt peut se produire sur l'intérieur de la vitre. Cela provient de la laque qui durcit. Après que le foyer est refroidi, ce dépôt peut être enlevé avec un nettoyant pour vitres de poêles ou un nettoyant pour plans de cuisson en céramique.

4.1 Entretien et nettoyage

entretien quotidien
Veillez à ce qu'il ne se trouve pas trop de poussière et de particules de fumée de cigarettes, de bougies et de lampes à huile dans l'air de votre maison. Le réchauffement de ces particules par le système de convection de l'appareil peut faire changer de couleur les murs et les plafonds. C'est pourquoi il faut toujours suffisamment aérer la pièce où se trouve l'appareil. Enlevez régulièrement les éventuels dépôts de poussière derrière le clapet de commande avec un aspirateur. Lorsqu'on renverse quelque chose sur l'appareil, celui-ci doit être immédiatement éteint. On ne peut nettoyer l'appareil que lorsqu'il est refroidi. Ne jamais utiliser de poudre à récurer, des nettoyants agressifs ou du nettoyant pour poêles ; n'utiliser qu'un chiffon sec qui ne peluche pas.

Nettoyage.
L'appareil doit être nettoyé et vérifié chaque année par votre revendeur.
Le système de combustion concentrique doit être nettoyé tous les 2 ans.
Peinture résistant à la chaleur est disponible auprès de votre revendeur pour des dommages mineurs.
Aussi Vérification:
1 La densité des produits de combustion de gaz et la combustion circuit d'alimentation en air.
2 Le bon fonctionnement du bloc de commande de gaz et l'allumage du brûleur.

Si le verre est brisé ou fendu, il faut immédiatement le faire remplacer par un installateur agréé avant de remettre en marche l'appareil.

4.2 Conseils importants pour le chauffage au gaz ou les poêles et les foyers à bois.

Evitez le changement de couleur des murs et des plafonds !
Dans chaque séjour il y a toujours des particules de poussière dans l'air, **même lorsqu'on passe régulièrement l'aspirateur !**Ces particules sont très visibles dans les rayons solaires entrants.
Tant que ces particules restent limitées dans l'air, elles ne gêneront pas. Ce n'est que lorsque ces particules, pour quelque raison que ce soit, flottent en grandes quantités dans la pièce et surtout lorsque l'air est en plus pollué par des particules de suie et de goudron, dues par exemple à des bougies ou des lampes à huile ou à la fumée de cigarettes ou de cigares, qu'on peut parler d'un mauvais climat intérieur.
Dans un séjour chauffé, l'air refroidi glisse lentement au-dessus du sol vers l'appareil de combustion.
Dans le système de convection du foyer ou du poêle, cet air est réchauffé, ce qui provoque une colonne d'air qui s'élève rapidement et qui se répand dans la pièce. Cet air contient donc toujours de la poussière et d'autres particules polluantes qui se déposeront sur les surfaces froides et souvent humides. Surtout dans une nouvelle construction pas encore sèche (humidité de construction), ce problème se posera. Un résultat indésirable de ce phénomène peut être un changement de couleur des murs et du plafond !

Comment éviter ces problèmes ?
* En cas de cheminée nouvellement maçonnée ou après une rénovation, attendez au moins 6 semaines avant d'allumer le foyer.
* En effet, l'humidité de construction doit avoir complètement disparu des murs, du sol et du plafond.
* La pièce où se trouve l'appareil doit être bien aérée.
* Il faut que l'aération nécessaire soit conforme à l'Arrêté de Construction local.
* Utilisez le moins possible de bougies et de lampes à huile et faites en sorte que la mèche soit aussi courte que possible.
* Ces deux éléments produisent des quantités considérables de particules de suie malsaines et polluantes dans votre maison.
* La fumée des cigarettes et des cigares contient entre autres du goudron qui, lorsqu'on réchauffe la pièce, se dépose sur les murs plus froids et humides.
* En cas de mauvais climat intérieur, le phénomène se produira aussi, bien qu'à un moindre degré, au-dessus des radiateurs et des armatures d'éclairage et près des grilles d'aération.

5. MODE D'EMPLOI TÉLÉCOMMANDE À 8-SYMBOLES

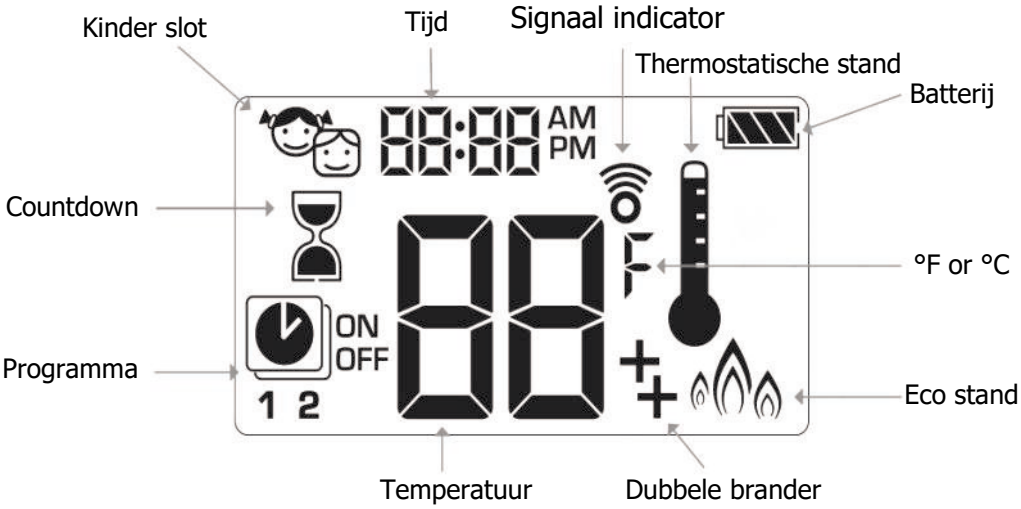

5.1 Réglage du code électronique (Uniquement pour la première utilisation.)

Un code est automatiquement sélectionné pour tous les appareils électroniques Mertik Maxitrol.
Le récepteur doit être connecté à l'appareil comme suit:
Appuyez et maintenez enfoncé le récepteur de bouton de réinitialisation (voir figure) jusqu'à ce que vous entendez deux (2) bips.
Le premier bip est courte et la deuxième bip est longue.
Après le deuxième bip, relâchez le bouton de réinitialisation.
Dans les 20 prochaines secondes, appuyez sur le bouton ▼ de la télécommande jusqu'à ce que vous entendez deux bips courts supplémentaires.
Le code est maintenant réglée.
Si vous entendez un bip long, le lien ne est pas réussie ou le câblage a été mal raccordé.
Remarque : Ce est une question d'embrayage, et ne est plus nécessaire après le remplacement les batteries du combiné ou le récepteur.

5.2 Celsius ou Fahrenheit Réglage

Pour choisir entre °F et °C, appuyez en même temps sur les touches ⏻ et ⌛
Remarque :
Si vous choisissez pour °F,
cela se traduit par un affichage d'une horloge de 12 heures
Si vous choisissez pour °C,
cela se traduit par un affichage d'une horloge de 24 heures

5.3 Régler l'heure

1. Appuyez en même temps sur les touches ▲ et ▼ Le jour clignote.
2. Appuyez sur les touches ▲ ou ▼ pour sélecter un chiffre qui correspond au jour de la semaine. Exemple : 1 = lundi, 2 = mardi, 3 = mercredi, 4 = jeudi, 5 = vendredi, 6 = samedi, 7 = dimanche
3. Pour installer les heures appuyez sur la touches ▲ et ▼ les heures clignote.
4. Pour définir heure ou appuyez sur la touche ▲ ou ▲
5. Appuyez en même temps sur les touches ▲ et ▼ les minutes clignote.
6. Pour installer les minutes appuyez sur la touche ▲ ou ▲
7. Pour confirmer appuyez en même temps sur les touches et ▲ ou ▼ attendez un peu.

5.4 Fonctions et hors

Réglages
Appuyez sur le réglage souhaité

Terminer

1. Ré appuyez sur la même touche pour retourner au réglages manuel.
2. Appuyez sur la touche ▲ ou ▼ pour changer les réglage manuellement.
3. Appuyez sur une autre touches pour changer se réglage.

Réglage du thermostat
La température ambiante est mesuré et comparé avec la température programmé. La hauteur de la flamme est ajusté automatiquement pour atteindre la température programmé.

Réglage programme
Programmes 1 et 2 peuvent seulement être programmé pour s'allumer et s'éteindre à une heure spécifique à une température programmé.

Programmer mode Eco
La hauteur de la flamme module entre haut et bas, en fonction de la température de la pièce et par rapport à la température programmé. Si la température ambiante est inférieur à la température programmé, la hauteur de la flamme est plus longtemps en haut. Si la température ambiante est supérieur à la température programmé, la hauteur de la flamme est plus longtemps en bas. Ce cycle dur environ 40 min.

5.5 Réglage manuel (Handset)

5.6 Allumer le feu

ATTENTION

AVANT DE FAIRE UN REGLAGE
1. Assurez-vous que la touche MANUEL sur le robinet de gaz est sur la position **ON**, sens inverse des aiguilles d'une montre **2.** Mettez l'interrupteur **ON/OFF** (si présent) dans **"I"** (**ON** position)

⚠ AVERTISSEMENT

Lorsque l'allumage de la veilleuse est confirmé, le moteur va automatiquement adopté la hauteur de la flamme.

Combinés 1 - brûleur
(réglage de base)
* Appuyez sur la touche jusqu'à ce que vous entendez deux bips assez court et qu'une série de ligne clignotante confirme que le démarrage a commencé ; lâchez la touche.
* L'alimentation principal de gaz est allumé après que l'allumage de la veilleuse est confirmé.
* Le handset se met automatiquement en mode manuel après que le brûleur principal est enflammé. (version CSA, version CE)

ATTENTION

Changer de un brûleur à deux brûleur d'allumage en appuyant sur la touche pendant 16 sec.
Tout de suite après l'installation de batteries. **ON** est affiché et **1** clignote.
Quand le changement est terminé le **1** change en **2**.

Handset 2 - brûleur

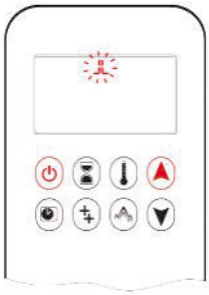

* Appuyez en même temps sur les touches ⏻ et ▲ jusqu'à que vous entendez deux bips assez court et qu'une série de ligne clignotante confirme que le démarrage a commencé; lâchez la touche.
* L'alimentation principal de gaz est allumé après que l'allumage de la veilleuse est confirmé.
* Le Handset se met automatiquement en mode manuel après que le brûleur principal est enflammé. (version CSA, version CE)

ATTENTION

Changer de un brûleur à deux brûleur d'allumage en appuyant sur la touche ⏻ pendant 16 sec. Tout de suite après l'installation de batteries. **ON** est affiché et **2** clignote.
Quand le changement est terminé le **2** change en **1**.

⚠ AVERTISSEMENT

Si la veilleuse ne continue pas à brûler après plusieurs essaient, mettez le bouton sur OFF et
'' ETEIGNEZ L'APPAREIL A GAZ".

5.7 Mise en veille (veilleuse)

Handset

* Maintenez la touche ▼ jusqu'à ce que l'appareil est programmé sur veilleuse.

5.8 Eteindre le feu

Handset

* Appuyez sur la touche ⏻ pour éteindre le feu.

REMARQUE : après 5 sec. l'appareil peut à nouveau être allumé.

5.9 flamme réglage de la hauteur

Handset

* Pour augmenter la hauteur de la flamme appuyez sur la touche ▲
* Pour diminuer la hauteur de la flamme appuyez sur la touche ▼ ou maintenir jusqu'à la position veilleuse.

5.10 Indication chaleur haute et basse

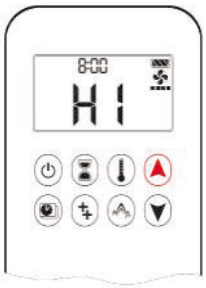

* Double clic sur la touche ▼ et feu bas est affiché "LO"

REMARQUE :
La flamme va d'abord sur haut avant d'aller sur bas.

* Double clic sur la touche ▲ et feu haut est affiché "HI"

⚠ AVERTISSEMENT

Si l'appareil ne réagit pas "ETEIGNEZ L'APPAREIL A GAZ".

5.11 Mode du thermostat

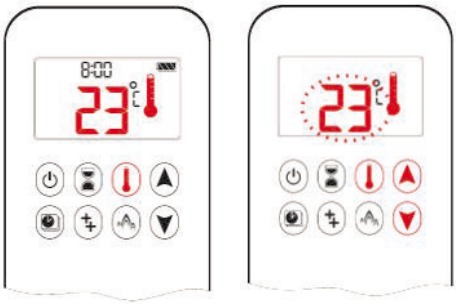

ALLUMER :

Appuyez sur et le pictogramme apparait. La température programmé est afficher pendant un court instant, puis la température ambiante est affiché.

ETEINDRE :

1. Appuyez la touche
2. Appuyez sur ou pour programmer le réglage manuel
3. Appuyez sur pour activer le décompte
4. Appuyez sur pour programmer le mode Eco

RÉGLAGES :

1. Appuyez sur la touche et la maintenir enfoncée jusqu'à ce Thermostat icône apparaît, la température clignote.
2. Pour régler sur le bouton ou la température
3. Pour confirmer, appuyez sur le bouton

5.12 Countdown timer

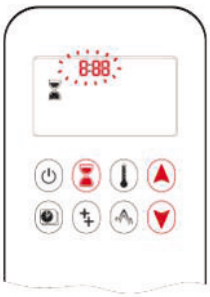

ALLUMER :

1. Appuyez sur jusqu'à ce que le sablier apparait et les heures clignote
2. Appuyez sur ou pour sélecter les heures
3. Appuyez sur pour confirmer, les minutes clignote
4. Appuyez sur ou pour sélecter les minutes
5. Appuyez sur pour confirmer ou attendez un moment

ETEINDRE:

Appuyez sur et le temps n'est plus visible

REMARQUE : à la fin de du temps de décompte, le feu s'éteint.

Le décompte fonctionne que en mode manuel, thermostatique et Eco.

Le temps maximale du décompte est de 9 heures.

5.13 Mode programme

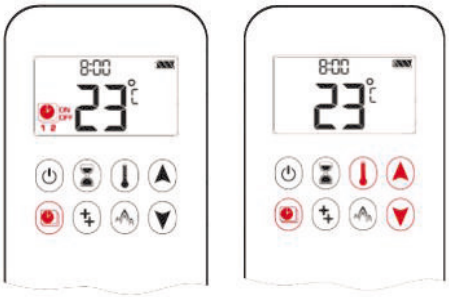

REMARQUE : la température programmé sur mode thermostatique est la température pour le temps-ALLUMER dans mode Programme. Si vous changez le mode thermostatique de la température programmé, vous changez aussi la température du temps-ON dans mode Programme.

Réglages standard :

TEMPERATURE ETEINT : "– –" (seulement brûleur veilleuse)

ALLUMER :

Appuyez ur - -**1** ou **2**, ON ou OFF apparait

ETEINT :

1. Appuyez sur ou ou pour programmer

Mode manuel

2. Appuyez pour mode thermostatique

5.14 Réglage température

1. Maintenez la touche jusqu'à ce que clignote,
   ON, programmez la température souhaitez, (thermostat) est affiché
2. Pour continuer appuyez sur , , **OFF** est affiché, la température clignote
3. Sélectez Off température l'aide des touches ou
4. Confirmez en appuyant sur . , **1**, **ON** est affiché, les heures clignote

REMARQUE :
Pour ON (thermostatique) et OFF les températures sont les même pour toute la journée.

Réglage du jour

5. **ALL** clignote. Appuyez sur ou pour faire votre choix entre ALL, SA-SU, **1, 2, 3, 4, 5, 6, 7**
6. Confirmez en appuyant

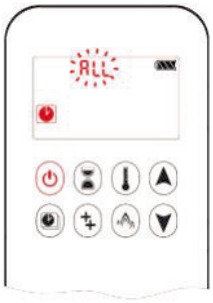

Réglage temps allumé

7. Appuyez sur ou pour sélecter les heures
8. Confirmez en appuyant sur **1, ON** est affiché, les minutes clignote.
9. Pour sélecter les minutes appuyez sur ou

Réglage temps éteint

10. Confirmez en appuyant sur . , **1 , OFF** est affiché, les heures clignote.
11. Appuyez sur ou pour sélecter les heures.
12. Confirmez en appuyant sur . , **1 , OFF** est affiché, les minutes clignote.
13. Appuyez sur ou pour sélecter les minutes.

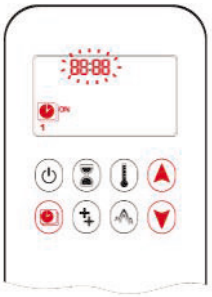

REMARQUE : Si vous arrêtez de programmer à partir de ce point, le programme 2 reste désactivé.

REMARQUE : Programmes 1 et 2 utilisent le même allumage et extinction des températures. Dés que la température ON et/ou OFF est programmé, cette température devient le réglage standard.

REMARQUE : Quand **ALL**, **SA-SU** ou le time quotidiens sont programmé pour PROGRAMME 1 et programme 2 pour les temps allumage et extinction, alors ceux-ci deviennent les nouveau temps standard. Les batterie doivent être retiré pour effacer les programmes programmé 1 et 2 **allumage et extinction** et **températures.**

Sélecter SA-SU ou time quotidien (1,2,3,4,5,6,7)

* Sélectez le temps ON et OFF à l'aide de la même procédure que **ALL** (haut).
* SA-SU : programme le temps **ON** et **OFF** pour le samedi et dimanche
* Time quotidien : le temps **ON** et **OFF** peuvent être programmé pour un jour de la semaine, pour plusieurs jours de la semaine ou pour tout les jours de la semaine.
* Attendre que les réglages soit fini.

5.15 Fonction double brûleur (si cela s'applique)

A l'allumage 1 brûleur est activé et le 2ème brûleur est mit sur le dernier mode utilisé.

OFF :
Pour désactiver le 2ème brûleur en appuyez sur
Le pictogramme du double brûleur disparait.

ON :
Pour allumez le 2ème brûleur appuyez sur
Le pictogramme du double brûleur est affiché.

REMARQUE : quand les batteries du récepteur sont vide le 2ème brûleur reste sur le dernier mode utilisé.

5.16 Verrouillage enfant

ON:
Pour activer appuyez en même temps sur et est affiché.
La télécommande est inutilisable appart la fonction OFF.

OFF :
Pour activer appuyez en même temps sur et Le pictogramme disparait.

5.17 Mode ECO

ON :
Appuyez sur pour allumer le mode ECO. Le pictogramme du mode ECO est affiché.
OFF :
Appuyez sur et le pictogramme du mode ECO disparait

5.18 AUTRES FONCTIONS

Le récepteur;

Le récepteur est muni d'un capteur de température qui va commuter le système sur le support de pilote à 60 ° C avec l'usage de batteries, et 80 ° C de l'utilisation deun adaptateur.

Le récepteur affiche les codes d'erreur à l'émetteur à main.
Reportez-vous au code d'erreur Liste.

les télécommandes;

La température dans la pièce reste visible à l'écran de l'émetteur portatif.
(Même si le poêle est éteint)
Si la tentative d'allumage est réussie, il sera indiqué sur l'écran de la télécommande.

6. COMMANDE MANUELLE

Si la télécommande est en panne, il est possible de commander manuellement l'appareil. Pour ce faire, enlevez d'abord le câble d'allumage (piëzo) du récepteur et glissez-le prudemment sur le connecteur piëzo du bloc de réglage du gaz.

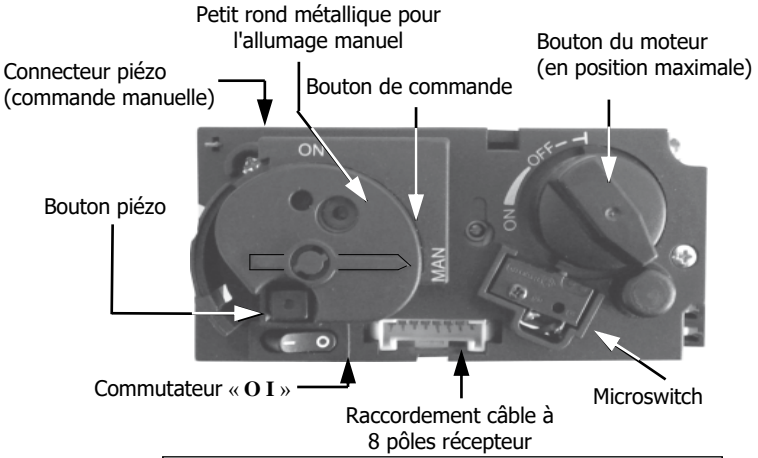

(Bouton de commande en position

6.1 Allumer le feu

* Ouvrez le robinet d'arrêt du gaz monté dans la conduite de gaz vers l'appareil.
* Poussez le commutateur « **O I** » sur le bloc de réglage du gaz en position « **I** ».
* Tournez le bouton du moteur sur le bloc de réglage du gaz tout à fait vers la droite. Le bouton fera entendre un « clic ».
* Tournez le bouton de commande sur le bloc de réglage du gaz en position « **MAN** ». Un petit rond métallique apparaît dans le bouton de commande.
* Enfoncez le petit rond métallique. Par exemple avec un stylo. Du gaz passe maintenant vers la veilleuse.
* Tout en tenant enfoncé le petit rond métallique, on doit appuyer quelques fois sur le bouton piëzo (carré) (à côté du commutateur « **O I** ») pour allumer la veilleuse. On peut voir par la fenêtre si la veilleuse brûle.
* Lorsque la veilleuse est allumée, garder enfoncé encore 10 secondes le petit rond métallique et ensuite, le lâcher.

ATTENTION

Si la veilleuse s'éteint, attendez au moins 5 minutes avant de recommencer les opérations ci-dessus.

* Tournez le bouton de commande en position **ON**. Suivant la position du bouton du moteur, le brûleur s'allumera ou non.
* Lorsqu'on tourne le bouton du moteur vers la gauche dans la position désirée, le brûleur s'allumera et on peut régler la hauteur de la flamme.

6.2 Eteindre le feu

Tournez le bouton du moteur sur le bloc de réglage du gaz tout à fait vers la droite. Le bouton fera entendre un « clic ». Le brûleur s'éteint. La veilleuse reste allumée.

6.3 Débrancher l'appareil

Poussez le commutateur « **O I** » sur le bloc de réglage du gaz en position « **O** ». La veilleuse s'éteint.
Lorsque l'appareil n'est pas utilisé pendant une période assez longue, il est conseillé de fermer le robinet d'arrêt du gaz dans la conduite d'alimentation.

ATTENTION

Si, pour quelque raison que ce soit, la veilleuse s'éteint, attendez 5 minutes avant de la rallumer.

7. CONTRÔLE D’ENTRETIEN

Données de l'installateur :

Nom	
Adresse	
Numéro de série de l’appareil	
Date d’achat	
Date d’installation	
Remarques	

Journal de service et d'entretien :

Date du service	Réalisé par	Travaux exécutés

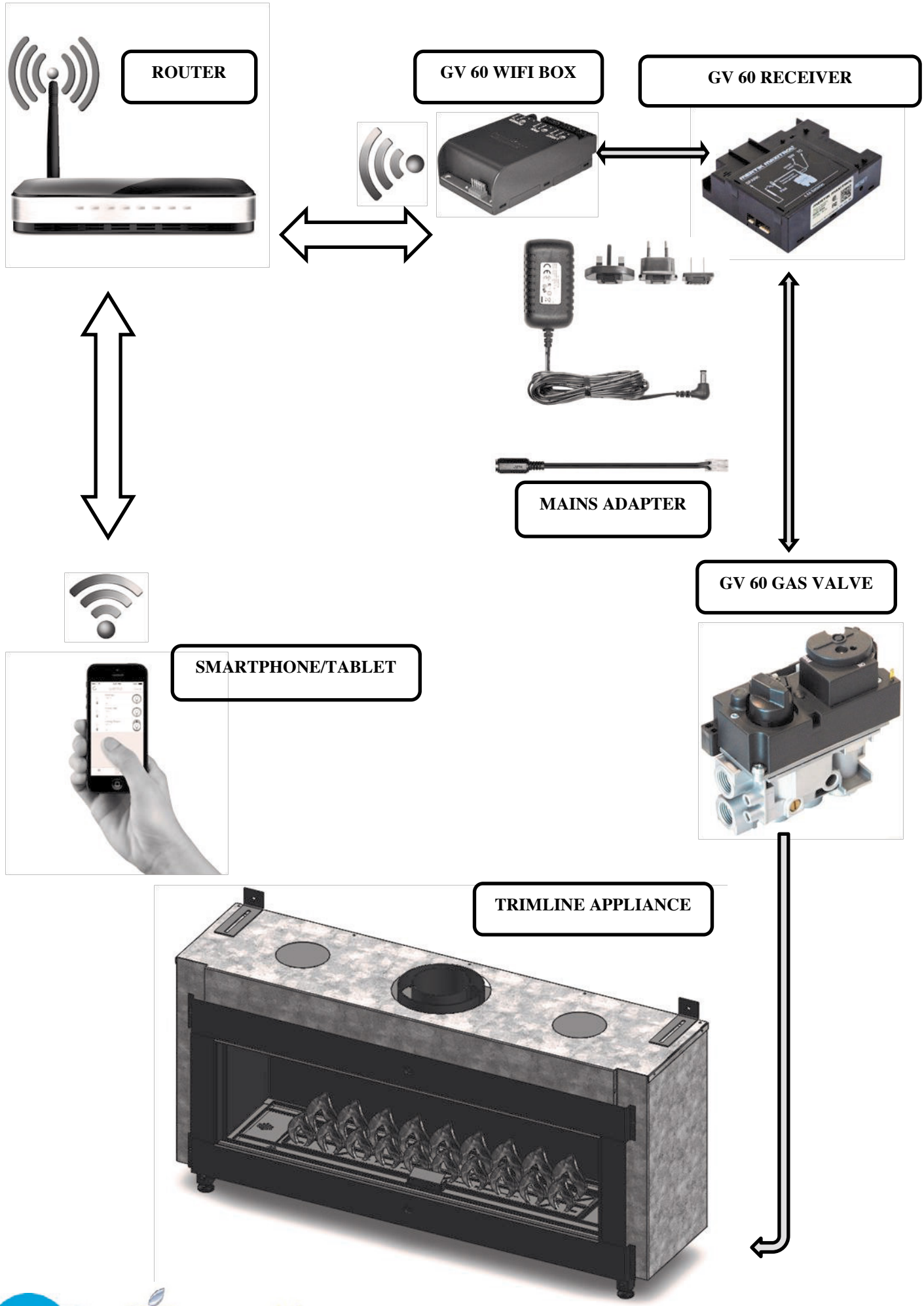
ROUTER
GV 60 WIFI BOX
GV 60 RECEIVER
MAINS ADAPTER
GV 60 GAS VALVE
SMARTPHONE/TABLET
TRIMLINE APPLIANCE

APP CONTROL

APPENDIX 1 INTRODUCTION WIFI-APP CONTROLLED GAS FIRES

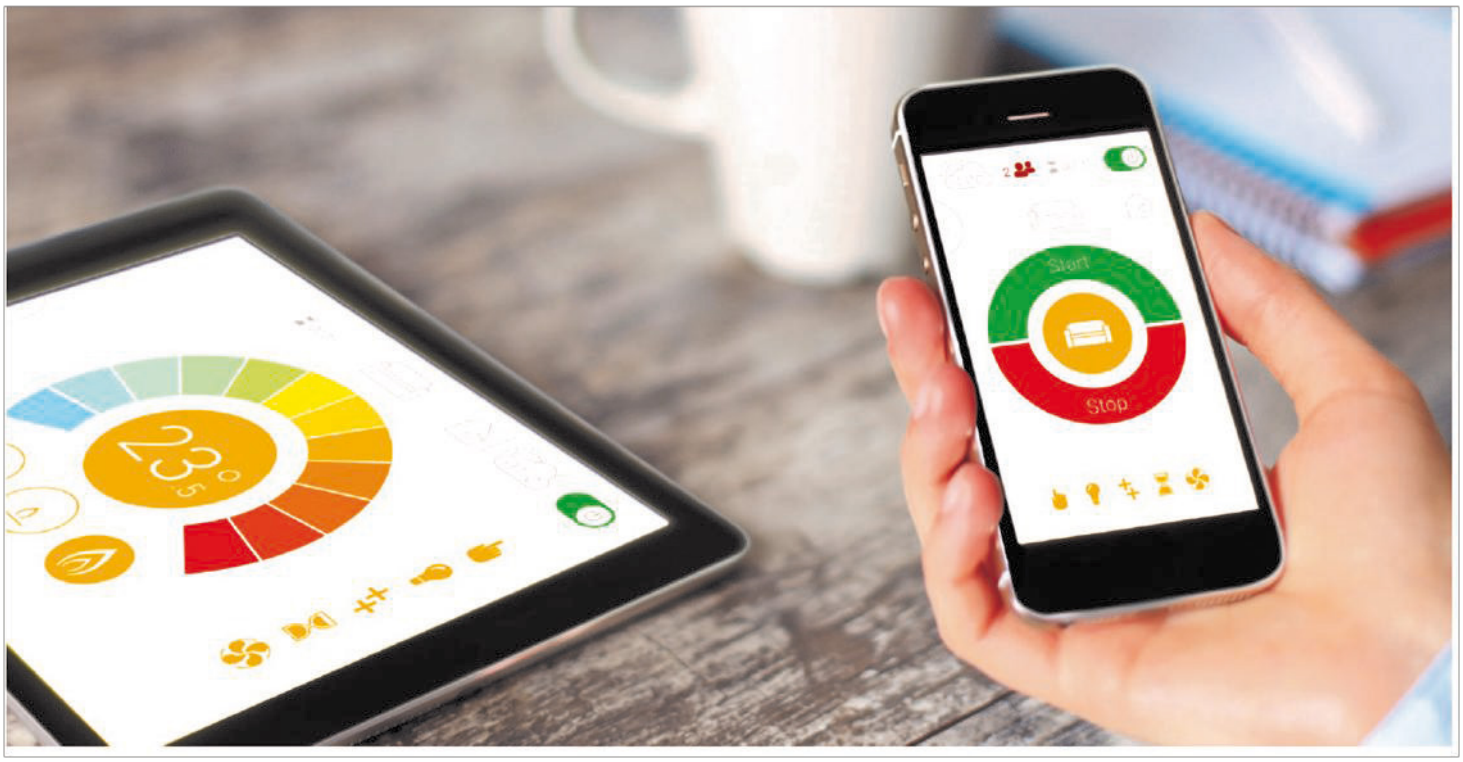

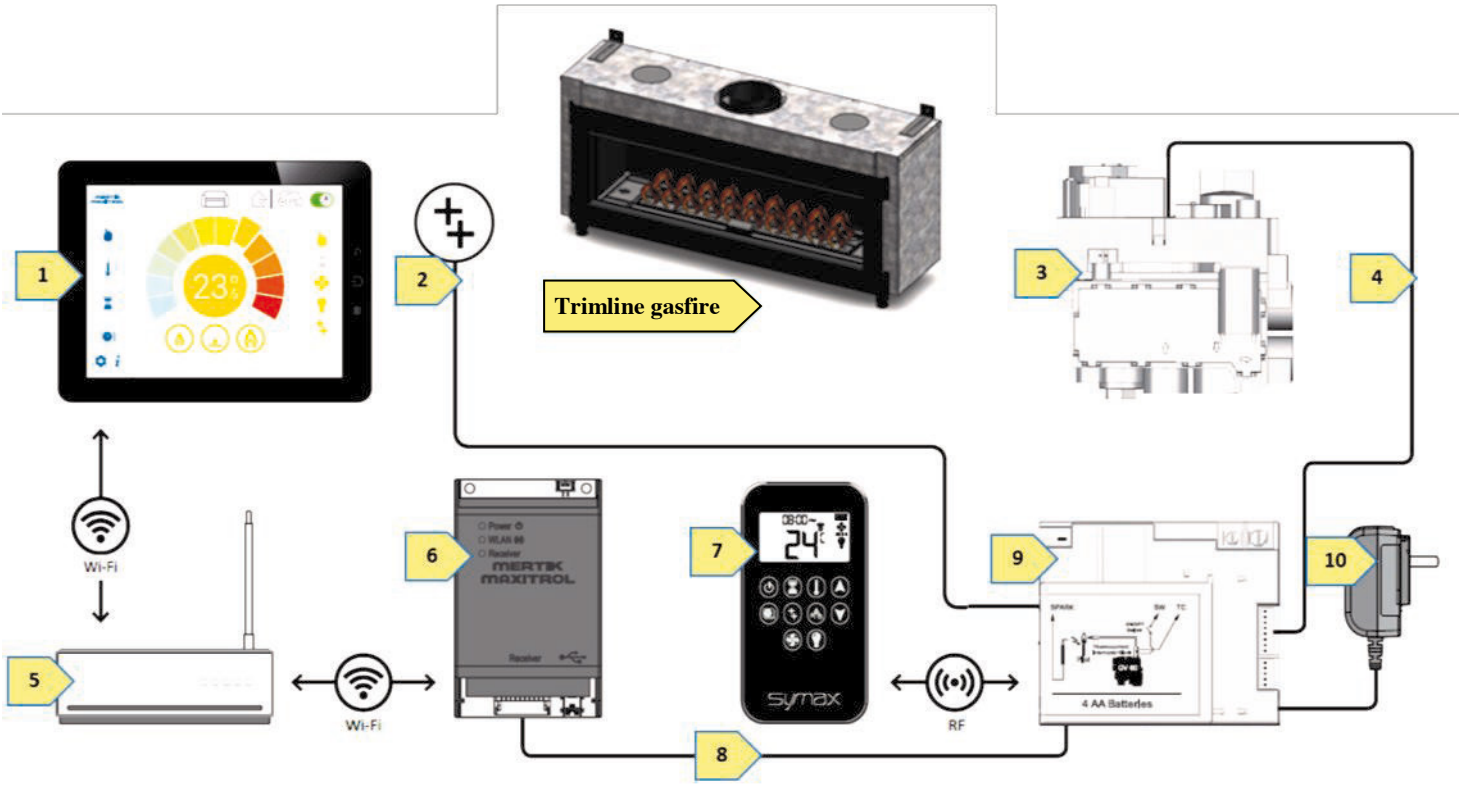

1. MyFire App for Android and IOS
2. AUX Double Burner Control
3. GV 60 Gascontrol valve GV60M1-C5D3KL-0001
4. 8-wire cable G6R-C3
5. Wi-Fi- router
6. Wi-Fi Box B6R-WME
7. Remote Control B6R-H8TL3PB
8. Cable G60-ZCSW1000
9. Receiver B6R-R8P
10. Mains adapter G60 ZMA3

APPENDIX 2 MYFIRE APP CONNECT TO THE INTERNET STEP BY STEP

Download de MYFIRE APP

To download the Myfire App search for "Myfire App" at the
Apple App Store
Ore on ***Google Play***

For more information go to:
www.myfireapp.com

WELCOME SCREEN

Touch anywhere on the screen to start the app setup.

CHOOSE LANGUAGE, TEMPERATURE SCALE AND TIME FORMAT

1. Choose language
2. Choose °C or °F
3. Choose 12 or 24 hour clock
4. Touch **"Next"** button to continue.

REGISTRATION

NOTICE

You must register before logging in.
If you have already registered go directly to login. Registration is one time only.
Touch the **"Register"** button.

or

Login and accept the "Terms and Conditions". Touch **"Login"** button.

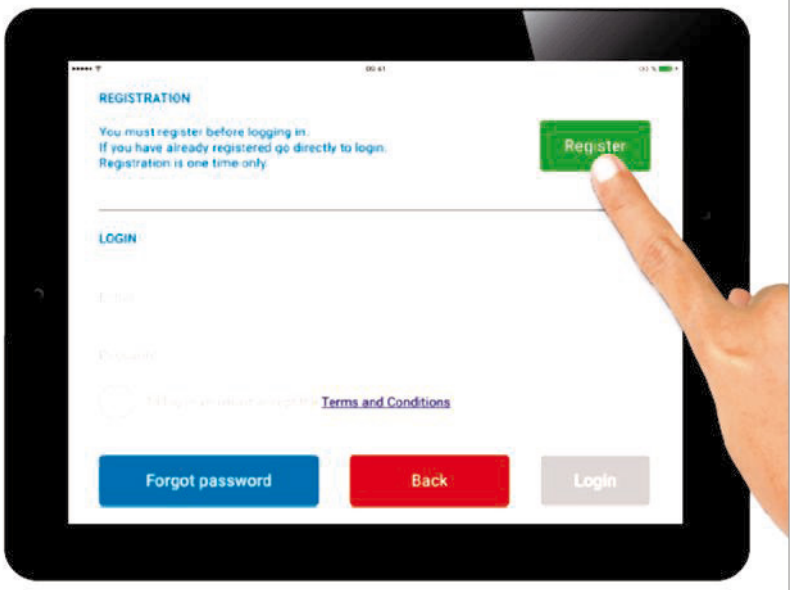

REGISTRATION – PRIVACY POLICY

1. Fill in your data.
2. Create a password at least 8 characters in length.
3. Confirm password.
4. Accept the "Privacy Policy".
5. Touch **"Register"** button.

REGISTRATION – PRIVACY POLICY

Touch **"OK"** in pop-up.

REGISTRATION – EMAIL

Touch the link in the confirmation email for verification.

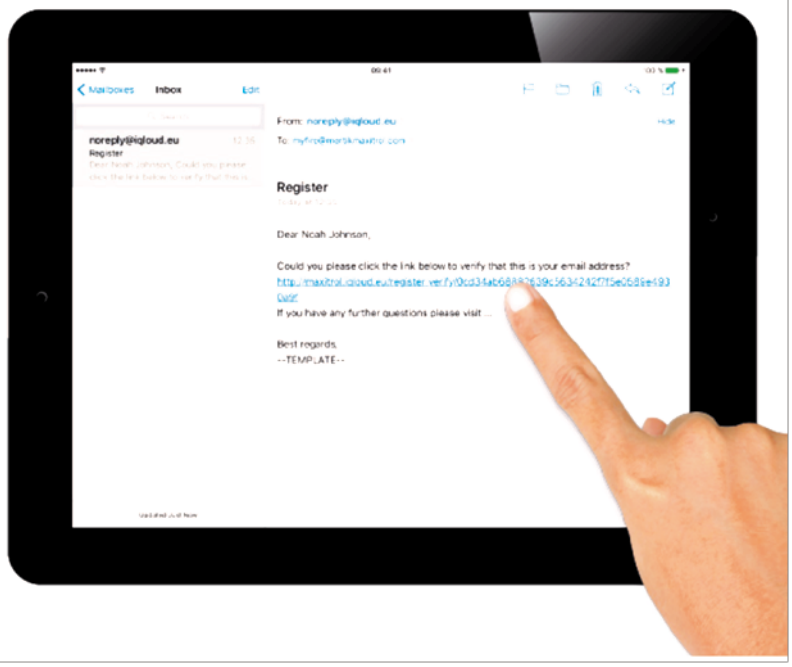

REGISTRATION – VERIFICATION

You will be shown a verification message that you have successfully registered the myfire app.

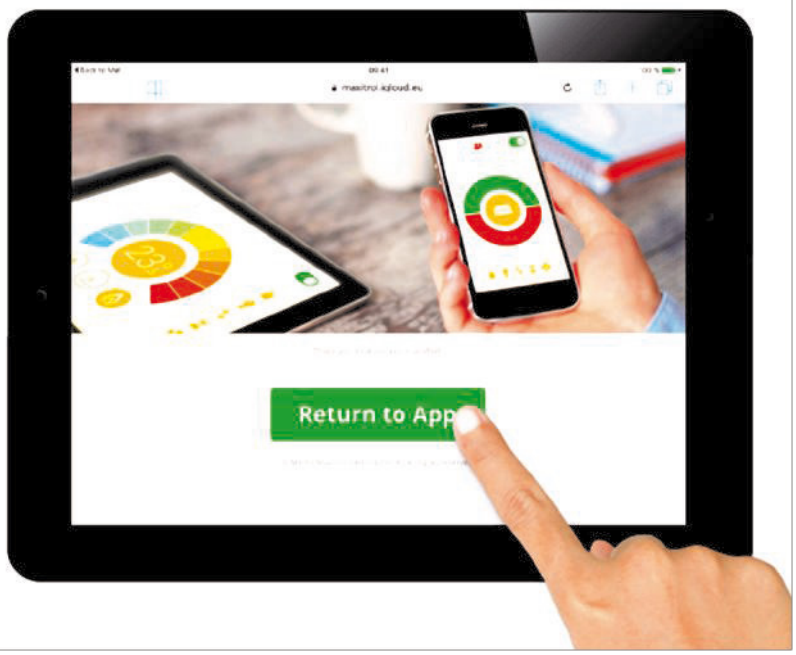

LOGIN

1. Auto fill email
2. Type in password.
3. Accept Terms and Conditions.

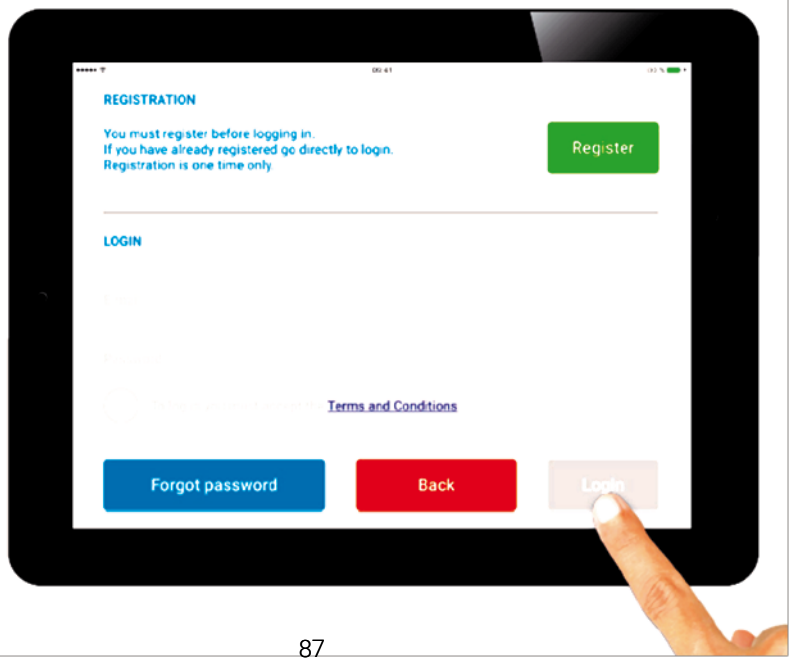

CONNECT SMART DEVICE TO MYFIRE WI-FI BOX

Touch the ⊕ icon.

CONNECT SMART DEVICE TO MYFIRE WI-FI BOX

A pop up message tells you to go to your Smart Device Wi-Fi settings.

Apple IOS and Android Wi-Fi settings

De Apple IOS en Android Wi-Fi settings connect your Apple IOS en Android divice to the My-Fire Wi-Fi Box

1. Select the following:

myfire_WiFi-Box_<number>

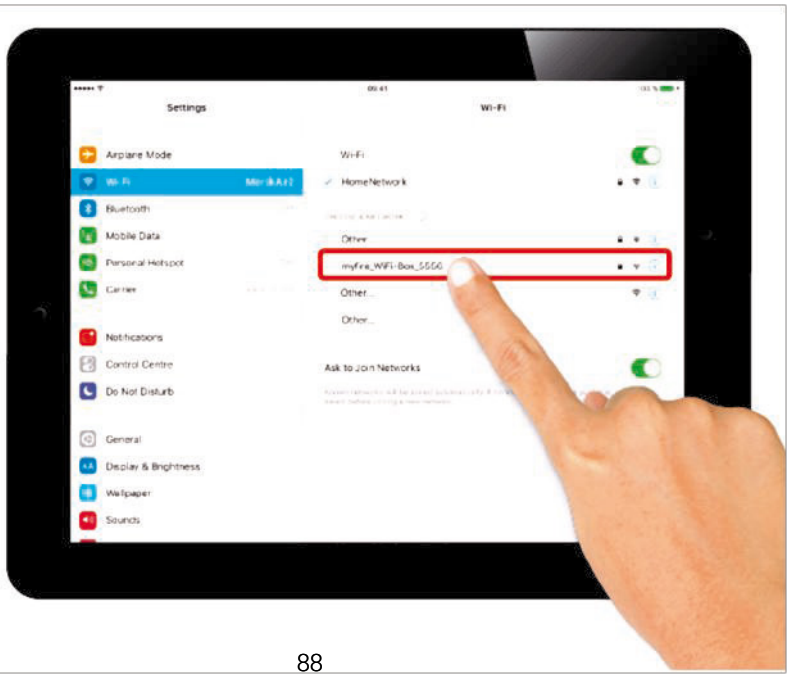

Apple IOS and Google Android Wi-Fi settings

In the Apple iOS device Wi-Fi settings connect your Apple iOS device to the myfire Wi-Fi Box:

2. Enter the following password in pop-up:

MYFIREPLACE

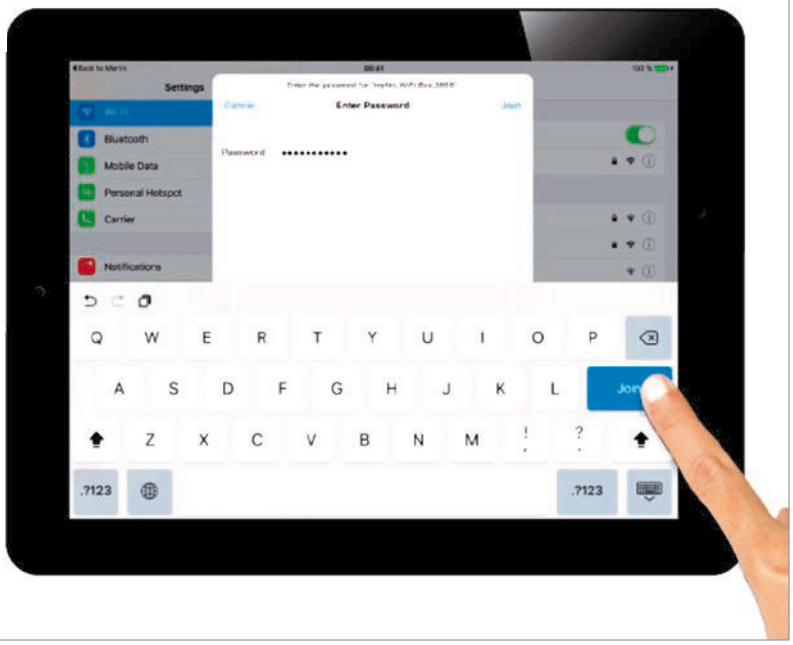

CONNECT MYFIRE WI-FI BOX TO WI-FI ROUTER

Fill in the following data:

- Select an individual name for your fire.
- Type in name (SSID) of your Wi-Fi Router.
- Type in password of your Wi-Fi Router.

Touch **"Connect"** button.

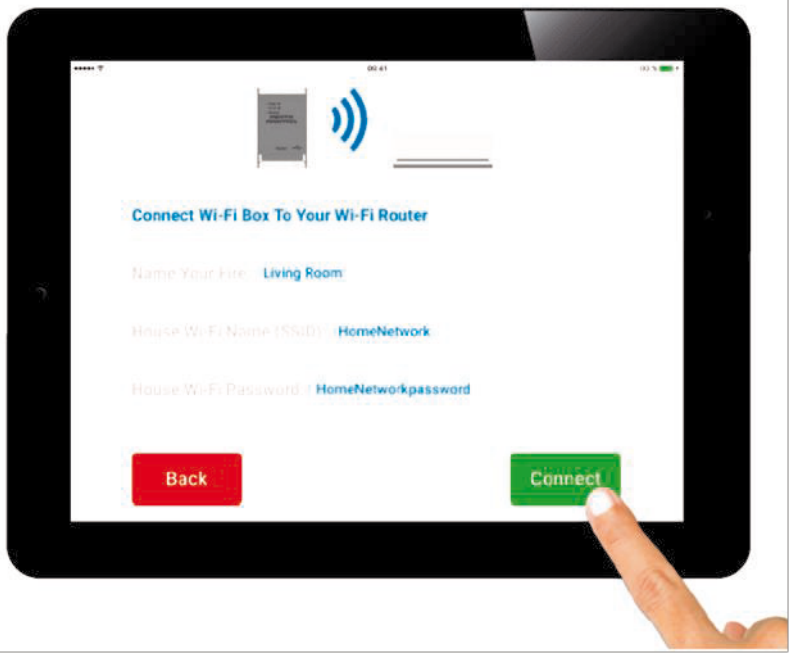

CONNECT SMART DEVICE TO WI-FI ROUTER

Touch "OK" if correct.

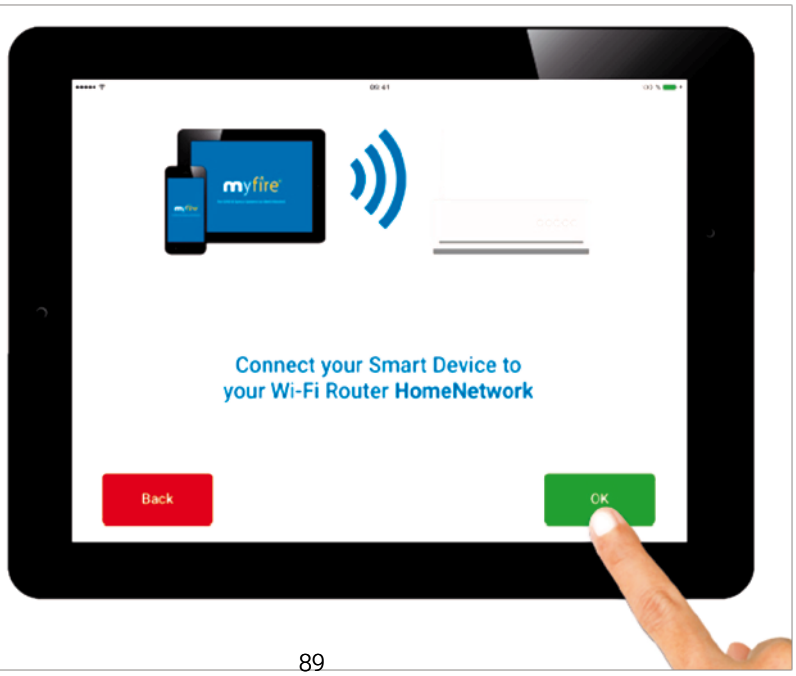

CONNECTING PROCESS

The process of connecting the myfire Wi-Fi Box to your Wi-Fi Router can take a few seconds.

When the connection is established the myfire Wi-Fi Box leaves the Access Point Mode (Hot Spot) and is connected to your Wi-Fi Router.

CONFIRM FIREPLACE SETTINGS

If your fireplace is equipped with fan, light and AUX touch the circle to activate the corresponding function.

When setup is complete, confirm fireplace settings by touching „Finish“ button.

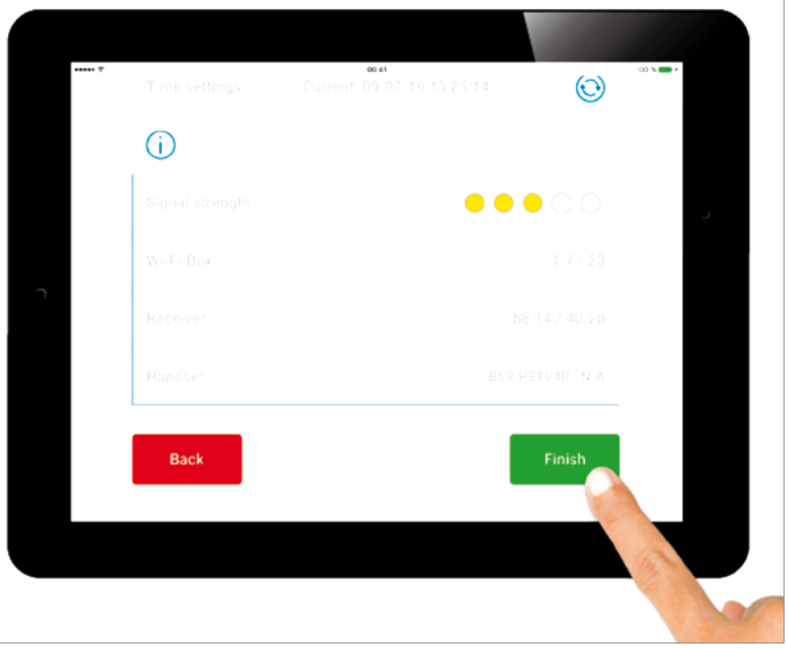

CONNECTED MYFIRE WI-FI BOXES

A list of all connected myfire Wi-Fi Boxes is now displayed. Touch "Start APP" button to finish installation process and app setup.

Icon explanation:

- Setup complete
- Software updates for myfire Wi-Fi Box available
- Setup incomplete
- myfire Wi-Fi Box is not compatible

Congratulations

The Myfire app is now ready for use
And the Home screen is now visible.

10. BEDIENING MYFIRE APP

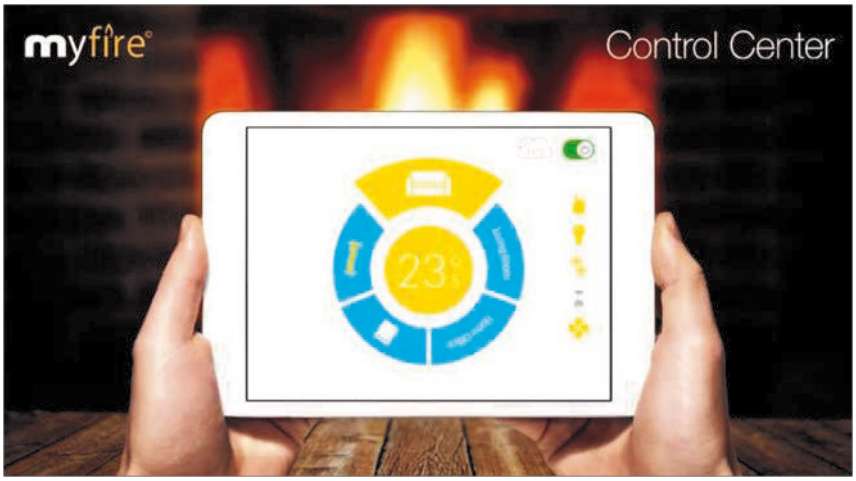

Decrease or increase flame height manually.

Select Manual Mode from the left sidebar.
Touch the color wheel to decrease or increase flame height. Blue is low flame and red is high flame.

For instant adjustment, touch small flame icon for low fire or large flame icon for high fire. Touch standby icon for pilot flame.

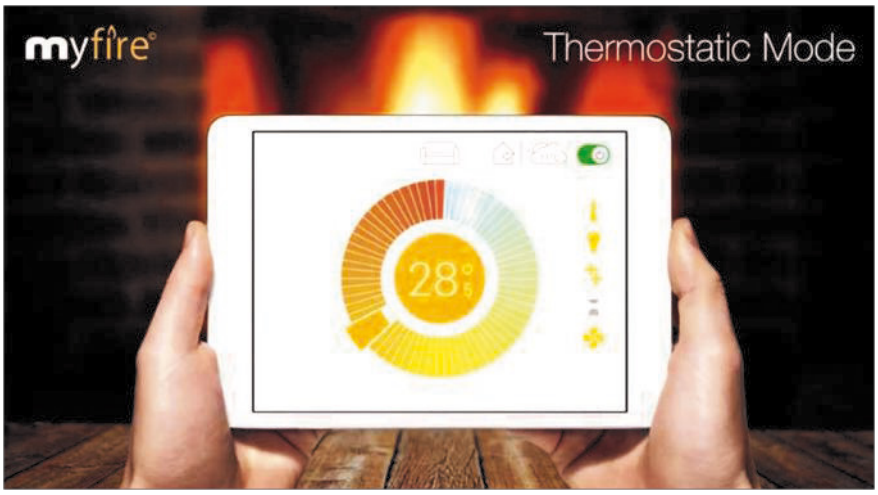

The room temperature is measured and then compared to the set temperature. The flame height automatically adjusts to achieve the set temperature.

1. Select Thermostatic Mode from the left sidebar.

2.0Touch the color wheel to set the temperature. Blue is the low- est temperature setting and red is the highest.

After touching the color wheel, the new set temperature is shown in the middle of the circle for apprx. 3 seconds. After 3 seconds, the room temperature is shown in the middle of the circle. An arrow either above or below the room temperature indicates the flame height going up or down to reach set temperature.

At the end of a preset countdown time, the fire turns off.

1. Select Countdown Timer from the left or right/bottom sidebars.
2. Spin the hour wheel to set hour. Spin the minute wheel to set minutes.
3. Touch power button to start Countdown Timer.

   The time remaining is shown on top of screen next to hourglass icon.

4. Touch power button to stop Countdown Timer.

NOTE: Countdown Timer only works in Manual, Thermostatic, and Eco modes.

Each of 8 programs can be set to go ON and OFF at specific times at set temperatures.

1. Select Program Mode from the left sidebar.
2. Turn ON desired Program (1 – 8) by touching the power button.
3. To change days, times, or ON/OFF temperature, touch the program number (circle 1).
4. Touch the section of the setting wheel to be changed (time, temp, day). Change the setting.
5. Confirm your changes by touching the yellow check mark.

NOTE: To delete a program, touch that program number and go to program settings. Touch red CLEAR button and then touch the red check mark.

Save energy while enjoying a changing, realistic flame picture.

1. Select Eco Mode from the left sidebar.
2. Choose between low fire, medium fire, and high fire.
3. Choose time button (15 min, 20 min, or 25 min). The percent- age of energy saved is shown in the circle/leaf.

NOTE: A shorter time cycle results in a more active flame picture. Automatic Energy Saving Mode Corresponds to the set temperature in Thermostatic Mode.

1. Touch/slide auto temperature button next to flame button to ON.

If the room temperature is lower than the set temperature, the flame height stays on high for a longer period of time. If the room temperature is higher than the set temperature, the flame height stays on low for a longer period of time.

2. Choose the time button (15 min, 20 min, or 25 min). The percentage of energy saved is shown in the circle/leaf.

NOTE: A shorter time cycle results in a more active flame picture.

LIGHT/DIMMER (OPTIONAL)

Light adjusts from 20% to 100%

1. Select light from the left or right/bottom sidbars.
2. Touch power button to turn light ON.

Light turns on at preset level.

3. Slide circle from bottom to top to adjust light from 20% to 100%.
4. Touch light icon or power button again and the light turns off.

NOTE: Light works with fire ON or OFF.

AUX

Operate an additional function, e.g. a second burner.

1. Select AUX from the left or right/bottom sidebars.

Additional function turns ON.

2. Touch AUX icon again and the additional function turn OFF.

Save individual fireplace settings in up to 4 different profiles.

1. Select Profile from the left sidebar.
2. Select 1 of the 4 programs.

NOTE: Selecting a profile for the first time saves current fireplace settings to that profile.

3. Change a setting and a pop-up asks if you want to save the change to that profile.
4. Exit profile by changing a profile setting, and not saving change in popup.

Renders smart device inoperable except for the OFF function and information page.

NOTE: Symax handset must be locked separately.

1. Select Safety Lock from the left sidebar.

   A pop-up shows user the Child Safety Lock is ON, and the Safety Lock icon appears on the lower right quarter of the home screen's blue temperature circle.

2. To deactivate Child Safety Lock, touch the Child Safety Lock icon in the left menu and on the lower right quarter of the blue temperature circle simultaneously for 2 seconds.

For more information about using the MyFire app also see: http://myfireapp.com

APPENDIX 4 ERROR CODE LIST

Failure code	Message shown in app	Description	Possible cause
F02	F02 Contact Service.	Wiring Motor and/or Microswitch.	No Motor end stop found Wiring to Motor Microswitch connection or function Bent Motor Knob
F03	F03 Contact Service.	Thermocouple wiring wrong or interrupted, or kill switch open.	Thermocouple wiring wrong or interrupted ON/OFF switch at Valve open
F04	F04 Ignition Sequence Malfuntion. Wait 1 minute. Retry ignition.	No pilot flame within 30 sec; Remark: after 3 times failure F06 will be created.	No gas supply Air in pilot supply line No spark Wrong polarity in Thermocouple wiring
F06	F06 Contact Service.	No pilot flame within 30 sec for 3 times within 5 Minutes.	No gas supply Air in pilot supply line No spark Wrong polarity in Thermocouple wiring
F10	F10 Contact Service.	2nd Thermocouple did not sense flame.	Logs out of position
F12	F12 Contact Service.	Limit temperature exceeded (T> 60 °C); Motor turns down to pilot.	V Module connected Receiver equipped with back up batteries
F13	F13 Contact Service.	Limit temperature exceeded (T> 80 °C); Motor turns down to pilot.	V Module not connected Receiver not equipped with back up batteries
F14	F14 Contact Service.	Receiver software doesn't support a 2nd Thermocouple.	Wrong Receiver type
F15	F15 Contact Service.	2nd Thermocouple is not connected to the Receiver.	- Wiring of 2nd Thermocouple not connected or damaged
F16	F16 Handset out of range.	No temperature value from Handset found for 1,5 h.	No Handset in range
F17	F17 Contact Service.	Measure range malfunction Vcc > 7,25 V.	Wrong or malfunctioning Mains Adapter
F19	F19 Contact Service.	Pilot drops when Motor opens the main gas.	Not enough thermovoltage Bad Thermocouple Low inlet pressure Valve

Failure code	Message shown in app	Description	Possible cause
F26	F26 Contact Service.	Motor up prohibited after ignition / Fan at level 4 for 10 minutes (T > 60/80 °C).	- Receiver temperature still above 60/80 °C
F28	F28 5 Day Shut OFF.	5d Timer expired or switched off at low batteries.	No Motor turn for 5 days Empty Receiver batteries
F31	F31 Contact Service.	Electronic malfunction.	Misconnection, short, high voltage Overheating
F41	F41 Check Wi-Fi.	No or bad Wi-Fi connection.	No or bad Wi-Fi connection
F42	F42 Check Wi-Fi.	No myfire Wi-Fi box found.	No power myfire Wi-Fi Box is not connected to the Home Network Incorrect myfire Wi-Fi Box version
F43	F43 No Receiver Connected. Contact Service.	No Receiver connected to myfire Wi-Fi Box or bad connection.	Defect or loose wire between Receiver and myfire Wi-Fi Box
F44	F44 Missing temperature Sensor. Contact Service.	No Temperature Sensor found (Handset or NTC)	No Handset available or no Temperature Sensor connected

Failure code	Message shown in handset	Duration displaying	Description	Possible cause
F04	F04	4s	No pilot flame within 30 sec Remark: after 3 times failure F06 will be created.	No gas supply Air in pilot supply line No spark Wrong polarity in thermocouple wiring
F09	F09	4s	The Receiver has not been paired with the Handset.	Down arrow button was not pressed during pairing
F40	Battery Symbol	Permanent	Low battery power in Handset.	Replace Handset batteries
F46	F46	4s	No or bad connection between Receiver and Handset.	No power at Receiver Low communication range

LOTUS

Lotus Heating Systems reserve the right to alter design and specification without prior notice. 6373.LHS-003920-1