NORTH HYDRO Cocina de leña

Manual del propietario

INTRUCCIONES DE INSTALACIÓN, AJUSTE Y MANIPULACIÓN

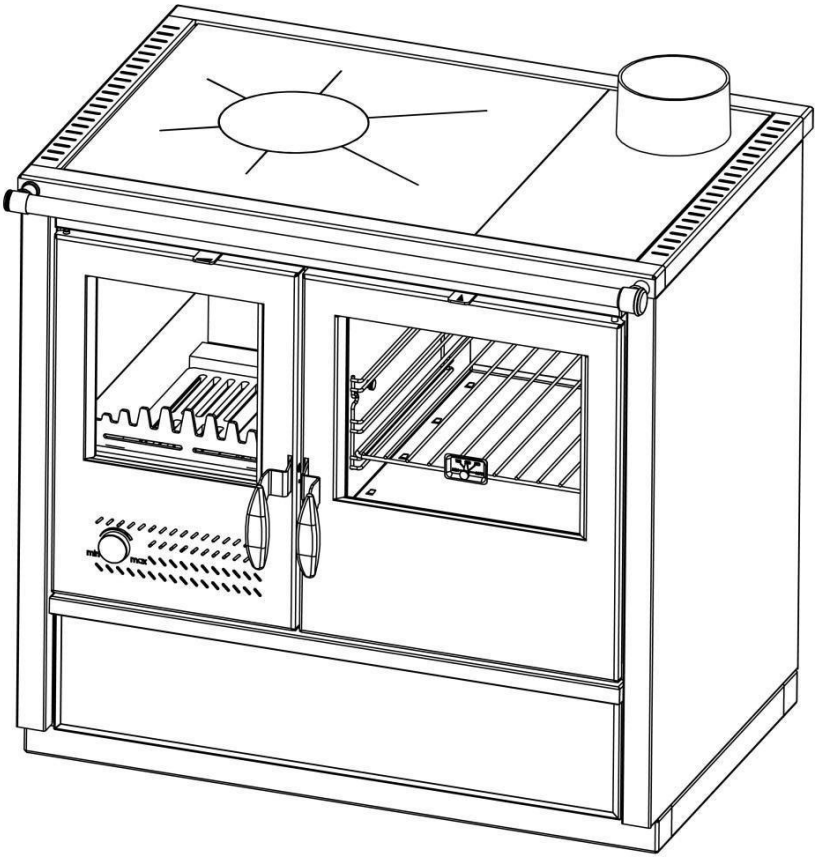

EN 12815

INTRODUCCIÓN

¡Enhorabuena!

Ha invertido en un producto de alta eficiencia energética y calidad – la cocina de combustión de leña NORTH HYDRO. Su compra le proporcionará años de calor confortable y la posibilidad de cocinar con el mínimo mantenimiento.

Por favor, lea este manual en su totalidad. Su propósito es familiarizarle con el montaje, el uso y mantenimiento eficiente y seguro de su cocina. Contiene información que le será útil ahora y en el futuro, por lo tanto, manténgalo a mano y consúltelo cuando sea necesario.

Asegúrese de mantener alejados de la chimenea y el hogar de combustión los muros, techos, suelos y otras superficies inflamables. Esto ayudará a reducir el riesgo de incendio.

¡Ignorar estas instrucciones puede producir daños materiales y personales e incluso la muerte!

Ubique su cocina en un lugar conveniente, seguro y abierto, alejada de zonas de paso, puertas, pasillos y cerca de una salida de humos y de la chimenea.

Les deseamos agradables momentos con vuestra nueva cocina NORTH HYDRO.

El equipo de TIM SISTEM

ADVERTENCIAS ANTER DE UTILIZAR

Para mantener el correcto funcionamiento de su cocina, es importante leer este manual y atenerse estrictamente al modo de empleo.

Para la combustión usen combustibles sólidos como briquetas de madera y leña. Está prohibido usar dispositivos explosivos en el hogar de combustión o cerca de la zona de radiación térmica. Está prohibido colocar materiales inflamables alrededor de la cocina.

Para una combustión apropiada, en el modo normal de operaciones, el tiro de la chimenea debería estar entre 12 -15Pa. Si el tiro es mayor que 17Pa, una válvula debería ser instalada en la chimenea.

El espacio donde la cocina será colocada debe ser ventilado. Una adecuada circulación de aire es necesaria para una correcta combustión.

Algunas partes de la cocina se calientan durante el funcionamiento y esto requiere una toma de precauciones. No permitan a los niños manejar y jugar cerca de la cocina.

Sólo piezas de recambio recomendadas y permitidas por el fabricante de den ser instaladas en la cocina. No realice ningún cambio de la estructura del equipo.

Durante el primer encendido puede detectarse la presencia de humo suave, sobre todo en la superficie de la placa superior de la cocina. Esto es un aspecto común y es debido a la combustión de ciertos residuos como pintura, polvo, o productos anti corrosión utilizados para la fabricación. El espacio donde la cocina se encuentra durante la primera utilización, debe de ser ventilado.

No es recomendable la conexión de la cocina a una chimenea común porque esto podría afectar desfavorablemente al tiro.

Otros dispositivos que usan gas como combustible no deben ir conectados a la misma chimenea.

Durante el encendido, use guantes de protección ya que la temperatura de las manillas de las puertas puede ser elevada.

Las regulaciones nacionales y locales para la instalación de equipos de combustión deben ser respetadas.

En el caso de que las instrucciones estipuladas en este manual no se respeten el fabricante no será responsable de los daños causados.

DESCRIPCIÓN DE LA COCINA

NORTH HYDRO se fabrica y ensaya según la norma europea EN 12815. La figura 1 muestra la apariencia de la estufa con todos sus componentes importantes para el manejo.

NORTH HYDRO tiene una caldera (figura 1, posición 12), volumen 16l hecho de las placas de estaño de la caldera, con el tickness prescrito por estándares. Este tipo de fabricación prolonga la vida de la caldera. Las conexiones de agua son 1.

La superficie de trabajo de la cocina está hecha de una estufa de hojalata (figura 1, posición 14) con una conexión de drenaje de humo colado (figura 1, posición 1) que se instala en la superficie de cocción con dos tornillos. Puerta de la cámara de combustión (Figura 1, posición 10) están hechas de estaño, con interior de vidrio termoendurecible transparente.

Los elementos de sellado están hechos de materiales que no contienen asbesto.

Componentes:

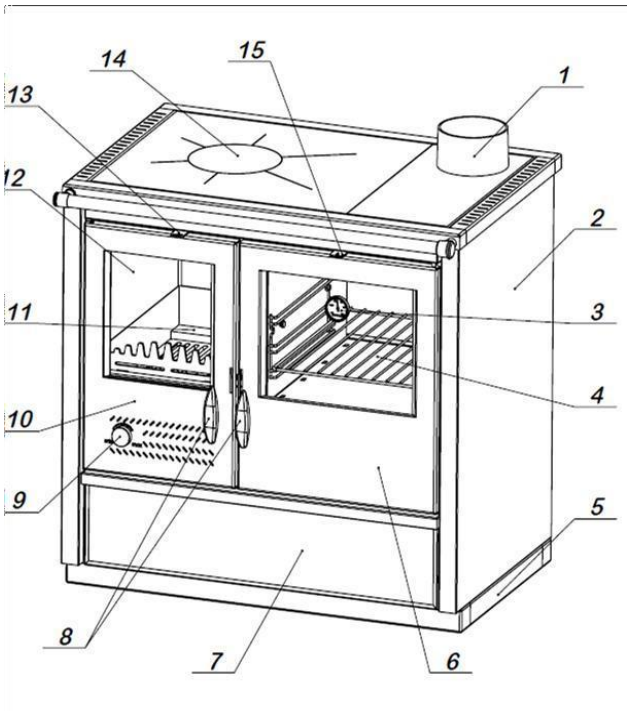

Figure 1

1. Salida de humos
2. Lateral side
3. Thermometer
4. Horno
5. Stand
6. Oven door
7. Cajón para materiales no inflamables
8. Handles
9. Regulation of primary air (Rathgeber)
10. Puerta del hogar de combustión
11. Hogar de combustión
12. Caldera
13. Secondary air lever
14. Hot plate
15. Draft regulation lever

DATOS TÉCNICOS

Combustible		Leña, briquetas
Potencia Nominal	kW	15,3
Eficiencia	%	85
Potencia térmica suministrada al agua	kW	9,1
Energía térmica entregada a la habitación	kW	6,2
Dimensiones de la cocina A x L x H	mm	900 x 600 x 850
Dimensionsiones del hogar A x L x H	mm	290 x 450 x 270
Dimensionses del horno A x L x H	mm	350 x 740 x 295
Peso	kg	153
Distancia mínima de elementos inflamables		
Detrás	mm	500
Lados	mm	350
Delante	mm	600
Contenido de CO (reducido en 13% O2)	mg/Nm^3	4271
Connexion de la salida de humos	mm	150
Conexiones de la salida de humos		Izquierda / Derecha vertical / posterior
Consumo según potencia nominal	kg/h	3,8
Temperatura de emisiones	°C	162
Tiro	Pa	10-14

La estufa de la estufa se hace para la calefacción de las instalaciones residenciales, cocinando y cocer al horno. Una parte integral de la instalación es la válvula de drenaje térmico que sirve como un fusible térmico de un posible sobrecalentamiento. El fusible térmico recomendado es Caleffi 1/2 544, que se muestra en la Figura 2.

Nota: El fusible térmico no forma parte del producto y no se suministra con el producto. La garantía es válida sólo si el fusible termar se instala en la caldera.

Figura 2: Fusible térmico Caleffi

INSTALACIÓN

La cocina no debe instalarse cerca de las piezas de madera, piezas de refrigeración, muebles de plástico y otros materiales inflamables, ya que durante el funcionamiento (durante la combustión del combustible) alcanza una alta temperatura de funcionamiento que se distribuye en el exterior del horno. La distancia mínima entre la estufa y los elementos circundantes es de 50 cm, y la de los materiales inflamables de 80 cm.

Si el suelo sobre el que se coloca la cocina está hecho de material fácilmente inflamable (madera, suelo caliente, laminado ...) se debe colocar bajo la cocina una chapa de protección - ancho lateral de 10 cm y 50 cm en la parte delantera.

Debido a su peso, la cocina debe estar instalada en la base apropiada. Si no satisface el estándar necesario, debe tomar las medidas apropiadas para hacerlo posible (por ejemplo, distribución del peso).

Conecte la cocina a una chimenea y tuberías de humo a través del conector en la parte superior del horno, a fin de garantizar la adecuada hermeticidad y el flujo de humo de la estufa a la chimenea. La tubería de humo no debe ser extraída demasiado profundamente dentro de la chimenea, lo que reduciría el área de la sección transversal y por lo tanto debilitó el calado en la chimenea. No utilice reductores que reduzcan la sección transversal del humo de la tubería.

NORTH HYDRO requiere la inserción de aire fresco en la habitación donde se instala, con aberturas de superficie para la inserción de aire fresco no debe ser inferior a 0,4 dm ^{2}. La unidad para el aire fresco fijada fuera de la sala común para la ventilación, que debe ser asegurada por la puerta y gride.

Los ventiladores que funcionan en la misma habitación donde está instalada la cocina pueden interferir con la cocina. Además, todos los dispositivos o ventilación que crean presión negativa en la sala donde se instala la cocina, deben ajustarse de manera que no haga descompresión que impida el funcionamiento normal del horno.

Antes de instalar la cocina, compruebe los drenajes de la chimenea porque es un factor clave en el buen funcionamiento de la cocina. El proyecto depende de la opration apropiada de la chimenea y condiciones meteorológicas. Una de las maneras más fáciles de comprobar el tiro en la chimenea es con una llama de vela, como se muestra en la Figura 3.

Ponga una vela cerca del dren de la conexión de la chimenea. Si la llama se inclina hacia el drenaje, el calado es satisfactorio (Figura 3b). Si la llama no se dobla o se dobla un poco, eso indica un mal calado (Figura 3a).

Si hay un mal drenaje en la chimenea (Figura 3a), compruebe la operación de la chimenea.

La chimenea debe estar ubicada dentro del edificio, y si se encuentra en las paredes externas del edificio, se recomienda aislar la chimenea.

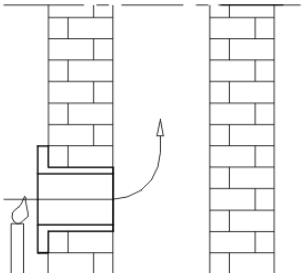

Figura 3a

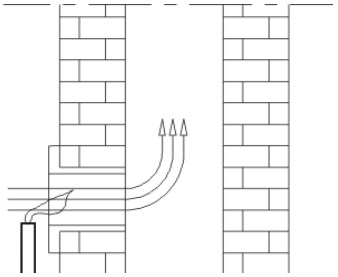

Figura 3b

Desventajas de la chimenea (Figura 4):`

1. La chimenea es más alta que la parte superior del techo, una pequeña sección transversal de la salida,
2. Pendiente excesiva
3. Un cambio brusco de dirección del canal de la chimenea
4. Estufa o algún otro dispositivo conectado al mismo canal de humos,
5. Bulges en el canal de humos
6. Grietas
7. Cuerpo extranjero o grime acumulada,
8. Tubo insertado demasiado profundamente,
9. Ventilador u otro dispositivo que crea un vacío en la habitación
10. Orificio de limpieza no sellado o abierto

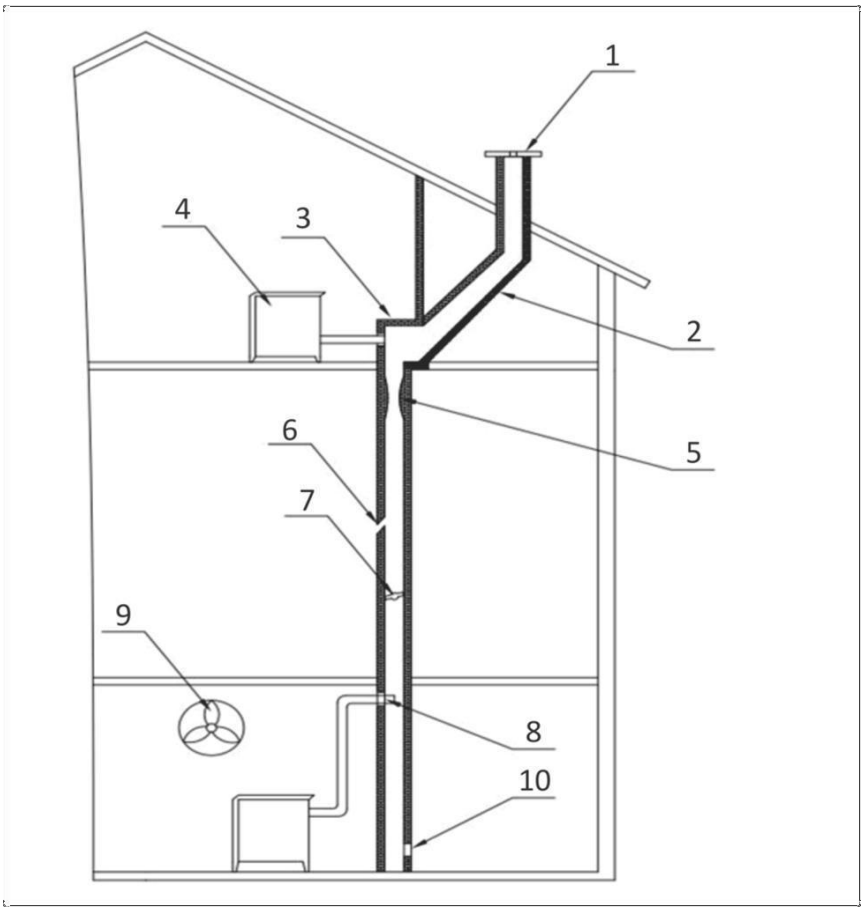

Figura 4

ENCENDIDO Y ILUMINACIÓN

Antes de la primera cocción, limpie todas las superficies pintadas con un paño limpio y seco, para evitar la quema de impurezas en la estufa y la creación de olores desagradables.

Comience el fuego en la estufa siguiendo el siguiente orden:

• tire de la manija del regulador de tracción tanto como pueda hacia usted

• el regulador de aire primario gira en el sentido de las agujas del reloj, en el punto máximo

• abra la puerta de la cámara de combustión

• inserte el material de cocción en la cámara de combustión (madera picada minúscula sobre papel arrugado seco)

• enciende el fuego

• cerrar la puerta de la cámara de combustión,

• después de crear un resplandor básico en la cámara de combustión, inserte trozos más grandes de madera o carbón,

Cierre la puerta de la cámara de combustión y empuje la manija del regulador de tiro a la estufa

Si las briquetas de combustible se utilizan como combustible, debe esperar hasta que la cantidad total de un combustible se ilumina y luego reducir el tiro a la mitad

• Cuando agregue combustible, abra la puerta de la cámara de calefacción por sólo unos pocos grados, espere 4-5 segundos y luego lentamente los abra.

No abra la puerta de repente, porque si es una llama alta en la cámara de combustión, puede fácilmente llegar a una habitación!

Al regular el tiro en la cocina, puede regular la temperatura, la potencia y la combustión del combustible. Los combustibles recomendados son briquetas y madera.

Usted no debe usar gasolina y combustibles similares, porque al usar combustibles líquidos usted crea condiciones para dañar la estufa y provocar una explosión.

¡Atención!

• No utilice residuos orgánicos como combustible, residuos de alimentos, plástico, materiales combustibles o explosivos, cuya combustión perturbe el correcto funcionamiento de la cocina y puede causar daños y contaminación ambiental.

• El aumento de la temperatura ambiente puede provocar una mala circulación del aire (corrientes de aire) en la chimenea, y en ese caso se recomienda una cocción más frecuente en cantidades menores.

• Evite utilizar la cocina cuando hay malas condiciones climáticas para la cocina y en el caso de viento fuerte, ya que refleja el calado requerido en la chimenea. En estos casos puede haber un retorno potencial de humo en la habitación donde se coloca la cocina y dificultades con el encendido.

Después de cada recarga, es recomendable dejar el horno en marcha a toda velocidad durante 30 minutos, con el fin de destruir todos los elementos volátiles que pueden causar condesión en la cocina.

La operación correcta de la cocina requiere:

- Limpieza regular de la cocina y chimenea

- Ventilación regular de la sala para una mejor combustión

- Limpieza regular de la bandeja de cenizas

- La escoria acumulada y el material no quemado regularmente se retira de la rejilla con un kit de limpieza adeguate.

MANEJO DE LA OPERACIÓN DEL COCINERO

Comience un fuego con una llama moderada para evitar choques térmicos.

Las siguientes cantidades de madera se insertan sólo después de quemaduras de la cantidad anterior.

No permita que las cenizas y los restos no quemados se acumulen en la rejilla. Limpie la rejilla regularmente.

Abra la puerta lenta y cuidadosamente, permitiendo así la igualación de la presión en la cámara de combustión y en la habitación, de lo contrario puede causar el humo en la habitación.

La cocina está diseñada y hecha para uso con puerta de la caja de fuego constantemente cerrada, excepto durante el reabastecimiento de combustible. No abra la puerta cuando no sea necesario.

La humedad máxima de la madera debe ser inferior al 20% para un efecto máximo de fuego. De lo contrario el alquitrán se separa que con el vapor de agua puede cajón creosita. Si eso ocurre en alguna cantidad mayor, puede conducir a un fuego de chimenea. Usted podrá reconocer fácilmente el fuego de la chimenea por: el sonido característico que sale de la chimenea como fuertes rugientes, llamas visibles que salen de la chimenea, altas temperaturas ambientales de las paredes circundantes y el característico olor a quemado.

Si llega al fuego, haga lo siguiente:

• Llame inmediatamente al pelotón de bomberos

• silencie el suministro de oxígeno a la chimenea y apague la cocina

• No introduzca nada en la chimenea y asegúrese de que el fuego no se extienda a la construcción de madera u otros materiales combustibles en su proximidad.

• NO vierta agua en la cocina ni en la chimenea !

• ¡El fuego en la chimenea puede extinguirse sólo con polvo seco!

• El agua sólo puede extinguir un material circundante

• No enfríe las paredes circundantes con agua

Antes de la segunda carga, limpie la rejilla para proporcionar el suministro de aire fresco.

Regularmente limpie el cenicero y asegúrese de que siempre hay suficiente lugar para las cenizas.

El horno está diseñado para funcionar en modo periódico. Para mantener la potencia nominal requerida, la cámara de combustión se llena periódicamente con una cantidad preestablecida de combustible.

El horno no está diseñado para funcionar en modo continuo de calentamiento o en modo de acumulación de temperatura.

Regulación automática del funcionamiento de la cocina

La velocidad de combustión, y por lo tanto la cantidad de calor generada por la cocina, depende de la cantidad de aire de combustión primario suministrado al espacio por debajo de la rejilla de asado. La regulación del aire primario se realiza automáticamente por el regulador de tiro Rathgeber (Figura 5).

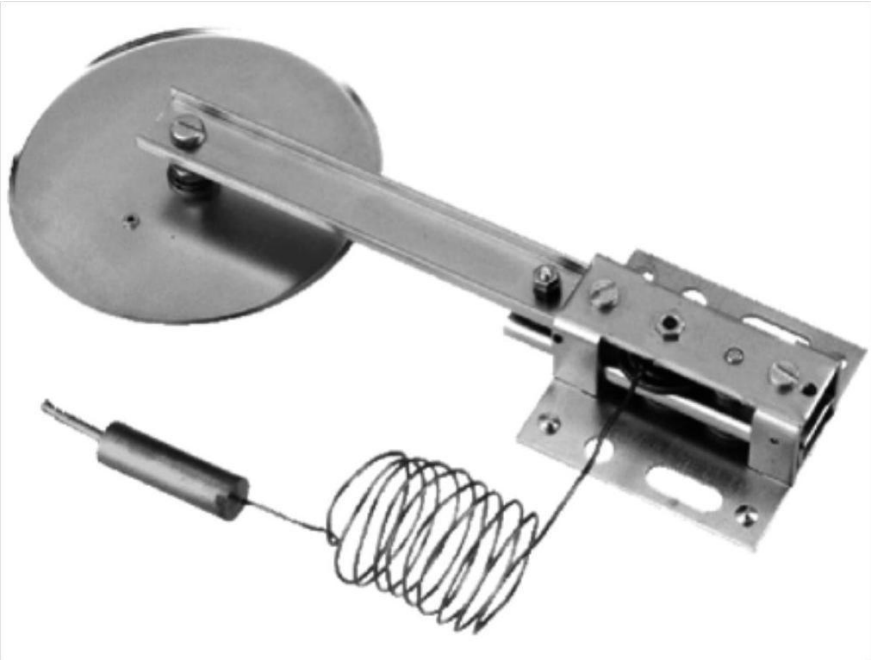

Figura 5

Al encender el botón de control situado en el marco de la estufa, gire a la tapa completamente abierta en la dirección mostrada en la Figura 6. Durante la operación, dependiendo de la temperatura, la válvula reguladora se abrirá y se cerrará automáticamente.

Si desea una temperatura inferior a la establecida, gire el botón del regulador a la posicióndeseada de la solapa mínima abierta, que cierra la solapa del regulador.

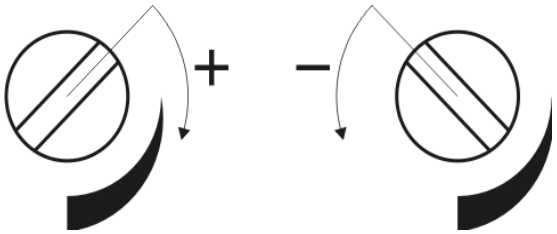

Figura 6

INSTALACIÓN DE UN COCINERO EN EL SISTEMA DE CALEFACCIÓN CENTRAL

- Para el suministro de agua y drenaje en el sistema de calefacción central (condominial) se proporcionan conexiones a la caldera 1 ".

- La cocina se puede instalar en un sistema de calefacción "cerrado" o "abierto".

Instalación en sistema cerrado de calefacción central

Uno de los aspectos de las instalaciones de montaje se representa en las figuras 7a y 7b.

- La válvula de seguridad debe colocarse cerca de la caldera y debe ajustarse a una presión máxima de 3 bar (la caldera se prueba a 4 bar). La línea de conexión de la válvula de seguridad debe ser lo más corta posible y no debe tener la posibilidad de cerrar. En esta línea de conexión también no debe haber ninguna válvula individual o cualquier otro accesorio.

- El vaso de expansión cerrado se coloca cerca de la caldera y tiene una línea corta de seguridad. El volumen de este recipiente se determina por la capacidad de la caldera donde la relación es 1kW: 1l.

- La instalación del fusible de seguridad de la caldera es necesario. Recomendamos encarecidamente un fusible térmico Caleffi 544.

Se requiere la instalación de una válvula de mezcla de cuatro vías en un lugar determinado (Figura 6a y 7a) o un termostato de contacto de tubería de tubo (Figura 7a y 8a), fijado a 55 ° C. Su instalación es necesaria para evitar la condensación en Las paredes de la caldera en el horno (la caldera de condensación afecta adversamente la vida útil de la caldera y el rendimiento del producto mediante la creación de una resina en las paredes de la caldera que representa un aislante para que el producto no tenga características declaradas).

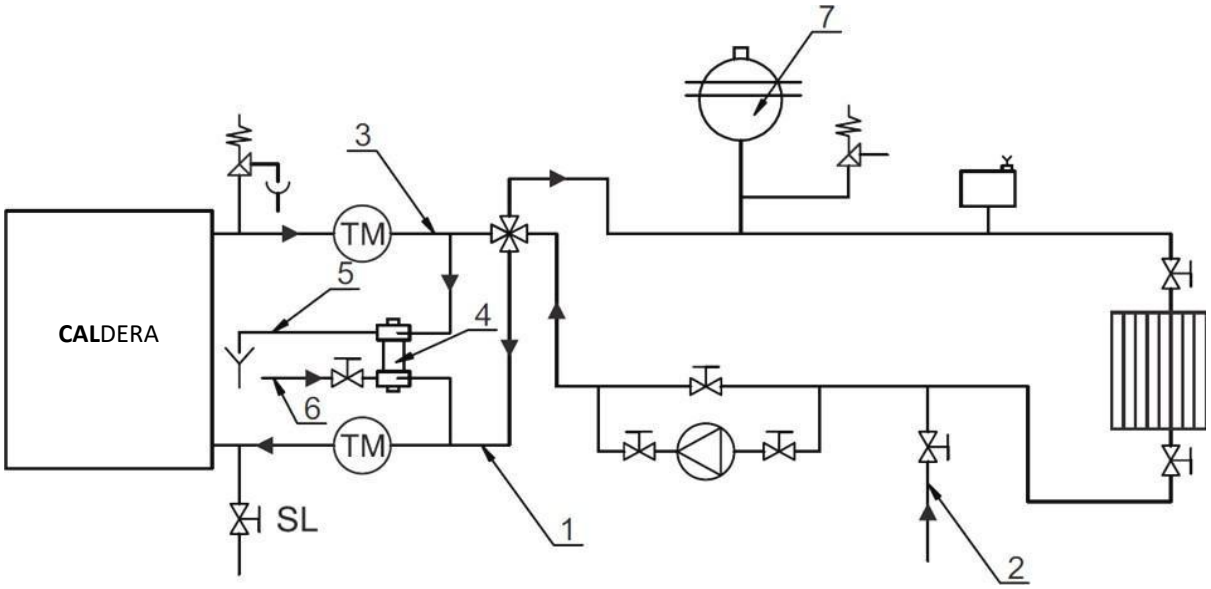

Figura 7 a - Esquema de sistema de calefacción central cerrado con válvula de 4 vías incorporada

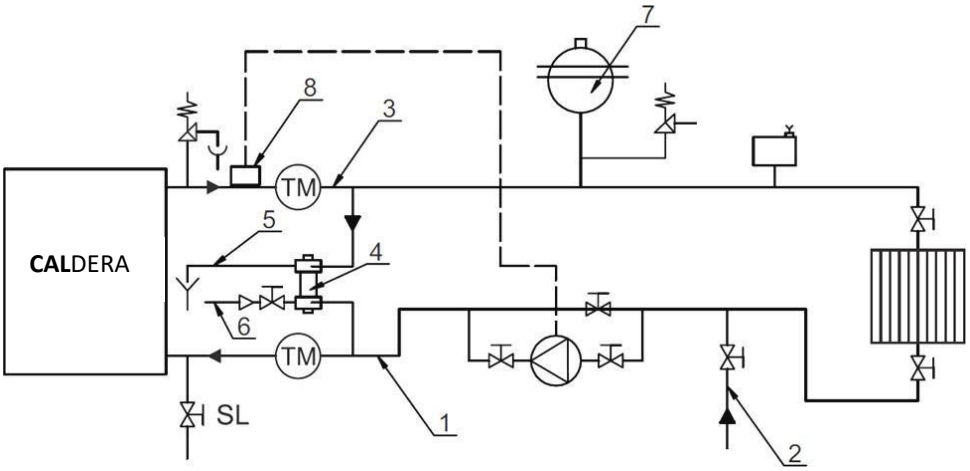

Figura 7 b - Esquema de sistema de calefacción central cerrado con termostato de tubo inclinado construido

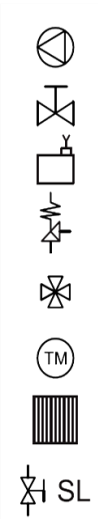

Bomba	1. Válvula de admisión
Válvula	2. Guía para llenar y descargar el sistema
Válvula de escape de aire	3. Guía de distribución
Válvula de seguridad	4. Válvula de escape térmico
Válvula de mezcla	5. Drenaje para agua sobrecalentada del sistema
Termómetro	6. Red de acueductos
Consumidor	7. Vaso de expansión cerrado
Llave de llenado de la caldera	8. Termómetro de tubo inclinado

Instalación en sistema de calefacción central abierta

Uno de los posibles procesos de instalación se muestra en la Figura 8.

Con este sistema, en la línea inicial se está estableciendo la línea de distribución de seguridad del buque de expansión y la válvula de la caldera, y en la línea inicial del sistema se están estableciendo la válvula de la caldera, una bomba y una válvula.
Directamente debajo del vaso de expansión abierto, se establece una conexión corta entre la línea de distribución de seguridad y la línea de rebote de seguridad que impide la congelación del agua en un vaso de expansión durante el período de invierno.

En la línea de distribución de seguridad y en la línea de rebote de seguridad, no se debe montar ningún tipo de montaje. El recipiente de expansión debe tener un tubo de desbordamiento como se muestra en el gráfico de la Figura 8.
El volumen del vaso de expansión se calcula mediante la siguiente fórmula:

V = 0,07 x V agua (l), donde V agua es el volumen del agua en todo el sistema.

El recipiente de expansión abierto se coloca verticalmente por encima del cuerpo de calefacción más alto. El sistema de calefacción gravitacional es posible utilizar solamente en caso del sistema abierto de la calefacción

Nota: La instalación del sistema de calefacción y la puesta en marcha de todo el sistema deben confiarse exclusivamente al servicio profesional encargado que garantice el correcto funcionamiento de todo el sistema de calefacción.
En caso de mal diseño del sistema y posibles deficiencias al instalarlo por parte de la entidad que realizó el trabajo, la responsabilidad material completa corresponde a la persona a quien se encomendó la instalación de sistemas de calefacción, y no un productor, representante o vendedor de la caldera.

Noticia importante

• La instalación de la cocina debe ser realizada por personal calificado de acuerdo a un proyecto apropiado. La construcción de la estufa le permite conectarlo a un sistema de calefacción interior o exterior. Todas las conexiones deben estar bien selladas y sujetas. Antes de ponerlo en marcha, la instalación completa debe ser probada con agua a una presión de 3 bar.

• Cuando instale la válvula de seguridad, preste atención a la conexión directa con las tuberías de agua y alcantarillado, y que las válvulas (grifos) permanezcan siempre abiertas.

• Si se utiliza una manguera reforzada para conectarse al drenaje, debe colocarse lejos de la parte posterior de la cocina.

Con la primera ignición es necesario examinar el correcto funcionamiento de la válvula haciendo lo siguiente:
Sobrecalentarlo hasta 100 ° C a corto plazo, examinando la función adecuada del regulador de tiro y la conexión de distribución de agua caliente instalada hasta los radiadores y directamente a los radiadores.

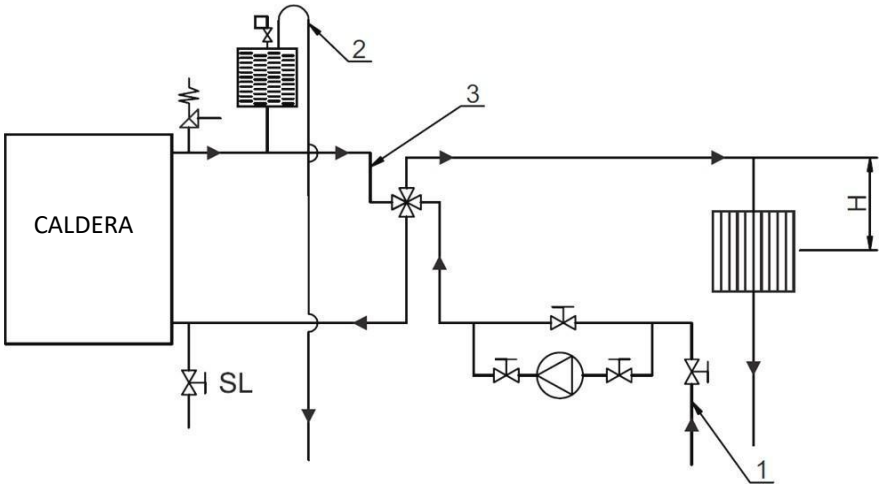

Figura 8 a - Esquema del sistema cerrado de calefacción central
Con válvula de 4 vías incorporada

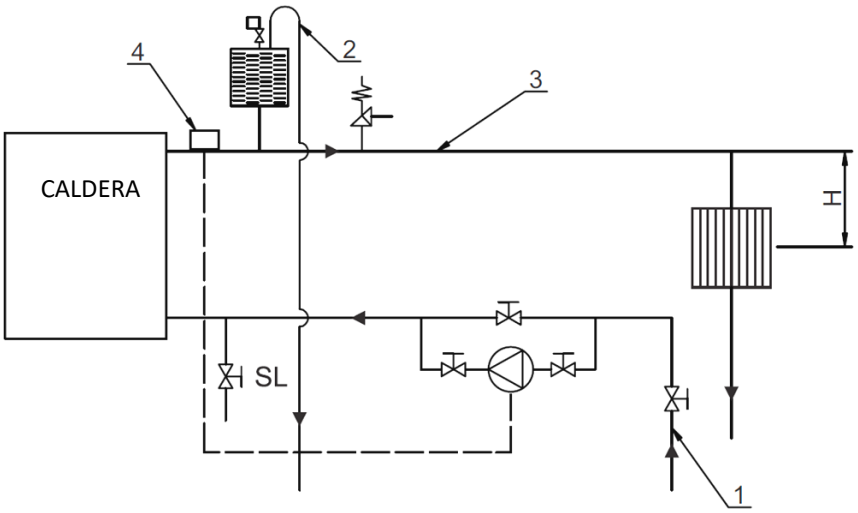

Figura 8 b - Esquema del sistema cerrado de calefacción central
Con termostato de tubo inclinado

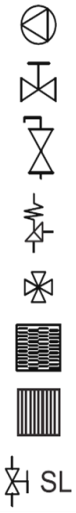

Bomba	1. Válvula de admisión
Válvula	2. La tubería de desbordamiento con una válvula
Válvula de escape de aire	3. Guía de distribución
Válvula de seguridad	4. Termómetro de tubo inclinado
Válvula mezcladora	H La diferencia de altura entre la caldera y el consumidor
Vaso de expansión abierto	
Consumidor	
Grifo de llenado de la caldera	

CLEANING AND MAINTENANCE

Regular and proper cleaning allows proper operation and long life of the stove. All cleaning the interior or exterior surfaces are always performed in a cold oven.

Limpieza de superficies externas - se hace con un paño suave que no dañará la superficie de la estufa. Los limpiadores de origen químico pueden dañar la superficie de la chimenea y no pueden utilizarse. Las superficies pintadas no deben limpiarse con productos abrasivos.

Limpieza de las superficies internas - al limpiar use guantes protectores.
Limpie la parte inferior del horno de la ceniza acumulada y recoger pequeñas piezas no quemadas de la rejilla, limpie el cenicero y la ceniza acumulada en el interior de la chimenea.

Limpieza de las superficies de cristal - el vidrio en la cámara de combustión puede obtener dirthy durante la operación .. Para la limpieza use un detergente suave. No utilice limpiadores abrasivos porque pueden dañar la superficie del vidrio. Limpie el vidrio sólo cuando esté fresco.

La limpieza y el mantenimiento de la chimenea - limpieza y control de la chimenea se recomienda al menos una vez al año y después de un largo tiempo de inactividad. El mantenimiento regular y el control de la chimenea evitarán que se produzca un incendio y un funcionamiento deficiente de la estufa.

Mal funcionamiento. Recomendaciones para su eliminación

La limpieza y el mantenimiento de la chimenea - la limpieza y la inspección de la chimenea se recomienda por lo menos una vez al año así como cualquier persona dentro de intervalo de tiempo largo.

El mantenimiento regular y el control de la chimenea ayudarán a prevenir la ocurrencia del fuego y del horno de funcionamiento malo.

La limpieza mensual de la caldera incluye una limpieza completa de las paredes interiores de la caldera del hollín acumulado y ceniza en todos los canales donde se mueven productos de combustión.

Dependiendo de la manera en que se manipule el horno, el tipo de combustible utilizado, el calado en la chimenea, preferentemente la limpieza mensual realizada en intervalos de tiempo más cortos.

La forma más eficaz de limpiar es que después de rascar las paredes con accesorios auxiliares de la caldera, las cenizas y el hollín se quitan con la aspiradora

Las trenzas de vidrio no están sujetas a servicio regular porque son material de consumo

La siguiente tabla muestra los defectos más comunes y las recomendaciones para su eliminación.

Tabla: Mostrar los fallos más comunes, las posibles causas y las maneras de eliminarlo.

Mal funcionamiento	Posible causa	Cómo quitarlo
El horno se calienta mal	Manejo inadecuado, Pobre absorción	Lea atentamente y siga las instrucciones. En el caso de que a pesar de todas las instrucciones hayan sido respetadas, Los malfuncionamientos aún no se han eliminado, llame al servicio de atención al cliente
Dificultades para encender fuego	Regulador cerrado de suministro de aire, Madera húmeda, Falta de oxigeno	Abrir el regulador del suministro de aire y proporcionar un suministro de aire primario Utilice una madera seca Ventilar una habitación con el fin de proporcionar un suministro de aire fresco
El humo entra de nuevo en una habitación	Regulador cerrado de suministro de aire, Borrador insuficiente, Resto de cenizas en una rejilla	Abrir el regulador del suministro de aire y proporcionar un suministro de aire primario Lea cuidadosamente las instrucciones y aplique consejos sobre cómo proporcionar un borrador Limpiar la rejilla
El vidrio en una puerta de la cámara de combustión está consiguiendo fuliginoso por un rato	Madera húmeda Demasiado combustible Sorteo insuficiente Ingesta cerrada de aire secundario	Utilice una madera seca Compruebe la cantidad sugerida de combustible suministrada en el manual del usuario Compruebe una conexión con una chimenea Lea cuidadosamente las instrucciones y aplique consejos sobre cómo proporcionar aire secundario

RECOMENDACIÓN GENERAL

Si tiene todas las recomendaciones para la instalación, operación y control de la limpieza, que se dan en este manual, la estufa ahora está probada, dispositivo seguro para uso doméstico.

Antes de instalar la estufa, retire el paquete. Tenga en cuenta las lesiones potenciales porque los listones de madera están conectados con clavos. Deseche una bolsa de plástico de acuerdo con las regulaciones. Estufa vieja que no desea usar más, deshágase de las áreas designadas de acuerdo con las regulaciones.

Todas las quejas, fallas o mal funcionamiento de las estufas deben ser reportadas a la fábrica o al centro de servicio autorizado por teléfono o por escrito, solo con recibo fiscal. Toda la información de contacto que se proporciona al final de esta guía.

Cualquier mal funcionamiento de la cocina, debe ser removido por el servicio del fabricante solamente.

Si personas no autorizadas realizan cualquier servicio o reparaciones y modificaciones a la estufa, el propietario pierde el derecho a la garantía del fabricante.

El suministro de piezas de recambio tiene que realizarse con el servicio del viamanufacturer, basado en la posición e imagen de este manual.

El fabricante no asume ninguna responsabilidad si el comprador no cumple con las instrucciones de uso e instalación de la estufa.

DISPOSITIVOS PARA LA PROTECCIÓN DEL MEDIO AMBIENTE

EMBALAJE

El material de embalaje es 100% reciclable.

Para una eliminación de residuos, actúe de acuerdo con las regulaciones locales.

Material de embalaje (bolsas de plástico, piezas de poliestireno, poliestireno, etc.). Debe mantenerse alejado de los niños, como una fuente potencial de peligro. Tenga cuidado de eliminar y desechar las planchas de madera porque están conectadas con clavos.

PRODUCTO

El dispositivo está hecho de materiales que se pueden reciclar. Al desechar los residuos, actúe de acuerdo con las leyes ambientales vigentes.

Use sólo el combustible recomendado.

Se prohíbe la quema de materiales inorgánicos y orgánicos (plásticos, madera contrachapada, textiles, madera aceitada, etc.), ya que la combustión libera sustancias carcinógenas y otros tóxicos.

GARANTÍA

La estufa funcionará bien sólo si sigue las instrucciones dadas.

La garantía es válida a partir de la fecha de compra, como lo demuestra el certificado de garantía debidamente cumplimentado y el recibo de la tienda.

La garantía de este producto es de 24 meses.

Esta garantía no cubre daños causados por:

• uso inadecuado de estufas;

• violar las instrucciones dadas en este manual;

• daño mecánico debido a un almacenamiento y transporte inadecuados;

• debido a daños mecánicos causados por patear, volcar;

• debido a una exposición inadecuada a la lluvia, nieve, etc .;

• debido al daño químico causado por la exposición a agentes inflamatorios tales como

• aceite y productos derivados del petróleo, alcohol, solventes, pinturas;

• debido a desastres naturales tales como relámpagos, inundaciones, incendios;

Las piezas sometidas al desgaste, como trenzado (vidrio), juntas, piezas de goma (pies de goma, espaciadores), no están cubiertas por esta garantía.

Informe las fallas de funcionamiento t por escrito u oralmente por teléfono, en la dirección que se indica a continuación:

Distribuidor / Servicio Autorizado: