FK600	TERMOCOCINAS serie “CLASSICA”	de manincor
mm 600x600xh860	certificación CE EN -12815	

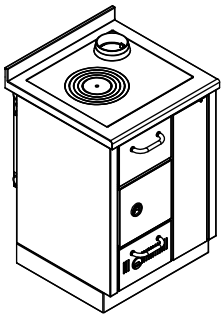

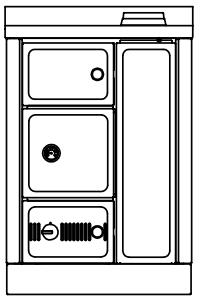

ARTE 11

ARTE 12

ARTE 13

ARTE 14

Disponible en los colores:

Esmalte Blanco, Negro satinado, Marrón fumé, Acero inox

(manillas inox satinado o latón)

Versiones Arte 11,12,13,14:

Blanco, Azul, Verde, Gris, Negro, Rojo, Marfil, Corten

(pomo a elección níquel polido-satinado-latón polido)

DOTACIONES STANDARD:

- encimera de fundición mm 450x480 con anillos
- parrilla fuego ajustable
- salida de humos superior solo a la derecha ø 130 mm
- plano inox desde mm 40 (h total 860 mm)
- zócalo h.100 mm inox

SOBRE PEDIDO:

- predisposición para descarga térmica de seguridad para instalaciones a vaso cerrado
- salida de humos posterior solo a la derecha ø 130 mm
- encimera de vitrocerámica (solo salida posterior)

ACCESORIOS:

- pasamanos inox o latón frontal, 2 o 3 lados
- disco de alto rendimiento
- cobertura inox de la encimera

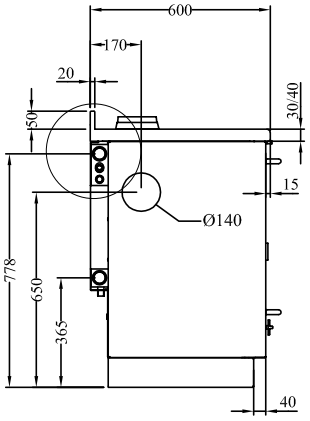

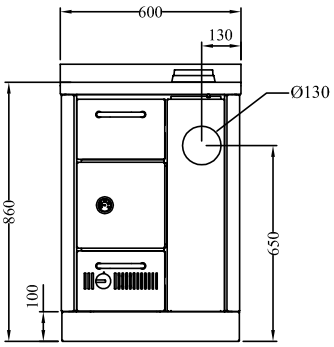

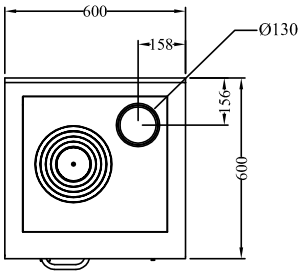

1 Conexión de ida ø 1”1/4 hembra

2 Conexión de vuelta ø 1”1/4 hembra

3 Conexión circuito descarga térmica ø 1/2” macho (SOBRE PEDIDO)

4 Conexión sonda descarga térmica ø 1/2” hembra (SOBRE PEDIDO)

5

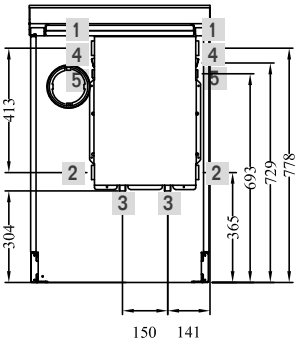

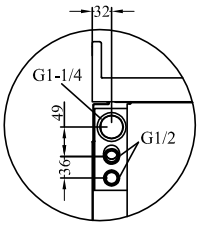

DATOS TÉCNICOS	
Potencia nominal (max): 14 (22) kW	Potencia al agua (max): 10.5 (18) kW
CO con 13% de oxígeno: 0.21 %	Rendimiento: 71 %
Presión máxima de funcionamiento: 2.5 bar	Capacidad de la caldera: 20 Lt
Dimensiones cámara de combustión (LxPxH): 25x45x22/50 cm	Dimensiones abertura de carga (LxH): 21x17 cm
Temperatura gases en la salida: 254 °C	Flujo salida gases: 30.9 g/s
Depresión de la chimenea: 0.12 mbar	Peso neto/con embalaje: 170/185 kg