MANUAL DE INSTALACIÓN

IMPORTADOR OFICIAL ESPAÑA, PORTUGAL:

Instrucciones de uso

1. Guía de instalación

La chimenea debe de ser instalada por un especialista profesional cualificado y debidamente autorizado para que la vida útil del aparato sea plena, tenga seguridad y el funcionamiento sea el adecuado. De lo contrario, la garantía es nula y sin efecto.

1.1. Chimenea

La chimeneas debe de cumplir los criterios prescritos por las normas vigentes actualmente:

- ✓ SÓLO se acepta una chimenea inspeccionada y aprobada por la autoridad competente.
- ✓ El aparato solo se puede conectar a una chimenea con un diámetro idéntico o mayor en comparación con el de la salida de humo.
- ✓ En la conexión, no se permite reducir el diámetro de la chimenea en la dirección del flujo de gases de combustión.
- ✓ La chimenea debe de estar perfectamente limpia.
- ✓ NO se permite conectar aparatos alimentados con combustible sólido a una chimenea con equipos alimentados con gas.
- ✓ Solo se permite conectar un aparato a una sola chimenea.
- ✓ La chimenea debe tener una salida de tiro adecuada.

1.2. CUBIERTA

La chimenea siempre debe ser instalada por un especialista, de conformidad con los requisitos aplicables. Las chimeneas solo pueden funcionar adecuadamente con la correcta cubierta. Debe garantizarse un suministro de calor uniforme en la instalación (con un flujo de aire uniforme alrededor de la cámara de combustion). El espacio de aire entre la cubierta de la chimenea y la cámara de combustion debe ser de al menos 2-3 mm de lado en el marco de la puerta y un mínimo de 5 cm hacia la pared. Debe haber un mínimo de 5 mm en la parte superior, entre el hogar y la repisa de la chimenea y un mínimo de 5 cm entre el hogar y la pared. Se debe mantener una distancia de al menos 5 cm desde el cono superior de la cámara de combustion, más bien debe de ser de 10 cm si lo permite la cubierta.

IMPORTANTE: El flujo de aire debe garantizarse tanto en la parte inferior como en la superior mediante una abertura o rejilla de ventilación del tamaño adecuado, cuyas dimensiones sin obstrucciones deben ser de un mínimo de 30 cm2 por Kw, tanto en la parte inferior como en la superior. Su instalación es un requisito básico.

ATENCIÓN: En el caso de los hogares LD, deje suficiente espacio para el mantenimiento del mecanismo de elevación.

ATENCIÓN: Incluso se debe garantizar el suministro de calor para evitar la sobrecarga

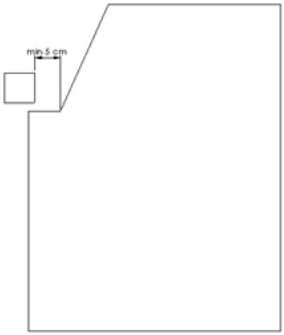

Figura 1.

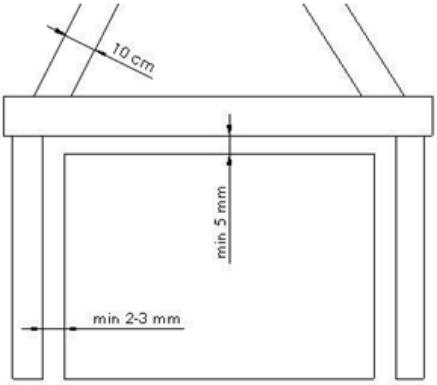

Figura 2.

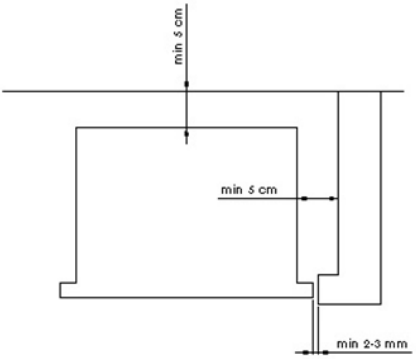

Figura 3.

Se debe proporcionar una distancia operativa para los controles de entrada de la cámara de combustion: se debe garantizar un mínimo de 2 cm de espacio libre además del espacio visiblemente requerido para su movimiento. Si no se cumplen los requisitos enumerados, la cámara de combustion puede sufrir daños graves y se pierde la garantía. No se permite el uso o colocación de sustancias inflamables cerca del aparato. La distancia de seguridad mas pequeña es de 100 cm. Se require aislamiento térmico para distancias mas pequeñas.

1.3. EFECTOS SALIDA DE HUMOS:

Si no se garantiza una ventilación suficiente y el equipo de salida de humos está en el mismo espacio que el hogar (incluidas las habitaciones detrás de una puerta provista de una rejilla de ventilación o habitaciones con puertas abiertas) puede alterar el funcionamiento de la chimenea. Por lo tanto, los dispositivos de salida de humos deben de estar provistos del suministro de aire indispensable para su funcionamiento.

Importante: Si, por ejemplo, el flujo de aire hacia el exterior solo está garantizado para su dispositivo de extracción de vapor, no funcionará de manera eficiente por que no puede absorver aire de ninguna parte. Por ejemplo, un dispositivo de salida de humos con una capacidad de 600 m3 de aire/hora transportará solo 200 m3 de aire. Esto reduce la presión de aire en su estado vital, lo cual no es favorable para su estado general de salud. En ciertos casos, el flujo de aire de retorno puede ocurrir en caso de hogares no completamente cerrados (el humo ingresa en el espacio habitable) cuando está apagado o se abre la puerta. En caso de una ventilación inadecuada, el vidrio de la cámara de combustion tambien está cada vez mas sucio.

1.4 OPERACIÓN EN CASO DE HOGAR CALEFACTOR:

Un hogar calefactor solo se puede operar si está conectado a un sistema hydro, diseñado e instalado por un instalador experto y autorizado. El especialista se asegura de integrar la cámara de combustion en el sistema de manera adecuada conectada correctamente a cada una de las tomas de 1 pulgada hacia delante y hacia atrás en diagonal, al conectar los trozos no utilizados para evitar el sobreenfriamiento para una eficiencia adecuada. Los dos conectores

de media pulgada con roscado externo son los puntos de conexión para el circuito de enfriamiento (tubería flexible) para evitar que el agua hierva y genere vapor, no deben enchufarse en caso de un sistema abierto. Se recomienda llenar el aparato con agua desionizada suave.

ATENCIÓN: El circuito de protección de la caldera se debe construir en el sistema de calefacción central para evitar el sobreenfriamiento y es una condición para la provisión de la garantía. Se debe evitar la precipitación de la humedad y el agua de condensación, ya que corroen el metal y producen depósitos de alquitrán, reducen la eficiencia y la producción, y estos fenómenos conllevan una pérdida de la garantía.

ATENCIÓN: Los 4 pernos roscados de ¾ de pulgada en el hogar son para acomodar las manijas.

2- ESTRUCTURA DEL HOGAR:

Los hogares Pantherm están fabricados en hierro fundido. Las cámaras de combustion Pantech están hechas de 4 y 5 mm de espesor y las cámaras de combustion Panaqua de placas de acero de 5 mm de espesor que constituyen el hogar junto con un vidrio resistente al calor de hasta 700 grados centígrados.

2.1- USO DEL HOGAR:

PUERTA: No se permite levantar e inclinar el hogar agarrando la puerta. Está prohibido apoyarse o aferrarse a la puerta ya que no puede soportar esta carga.

VIDRIO: Tenga cuidado con el uso de agentes químicos Fuertes en los cristales Nero.

DEFLECTOR DE LLAMA: Los hogares Pantherm incluyen un deflector de llama de fundición para el control apropiado de la llama, instalado en el receso en forma de U en la pared posterior según el modelo.

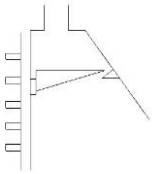

Figura 4.
El hogar no se puede utulizar sin el deflector de llama.

PARRILLAS: Para asegurarse de que la leña recibe suficiente aire a través del cenicero y que la ceniza ingresa en la caja de cenizas, las parrillas siempre tienen que estar en la misma posición.

REVESTIMIENTO A PRUEBA DE CALOR DEL HOGAR: El revestimiento de refractario para proteger las placas de metal de los hogares (familia de cajas de fuego Pantech y opcional para las Panaqua) se descompone cuando se usa leña húmeda (contenido superior de humedad de 15-20%), por lo tanto, se prohibe la leña húmeda.

CUBIERTA DE CONVECCIÓN: La cubierta de chapa metálica opcional rodea la carcasa de la cámara de combustión. El flujo de aire alrededor de la cámara de combustión se ralentiza por la cubierta de convección, por lo tanto, se pierde menos calor y se aumenta la eficiencia.

3- ENCENDIENDO EL FUEGO:

DEFINICIÓN DE SOBRECARGA: Encender una cantidad de leña que exceda de forma proporcional la cantidad correspondiente a la salida de la cámara de combustión.
Advertencia: La sobrecarga de leña puede ocasionar daños graves en la caja de combustión y lesiones tanto en la cubierta como en la chimenea.
CHOQUE DE CALOR REPENTINO: Carga de calor excesiva repentina en la etapa de calentamiento.
Advertencia: Quemar 1 Kg de leña produce aproximadamente 3,65 Kw de calor. La capacidad de carga máxima de su hogar se obtiene

dividiendo la potencia del aparato entre 3,65, siendo el resultado la cantidad (en Kg) de leña permitida para ser utilizada en 1 hora.

Ejemplo: 15kW potencia / 3.65 = 4.1 Kg leña/hora

La sobrecarga y el choque térmico repentino están prohibidos, lo que implica una pérdida de garantía. Solo se aconseja utilizar leña dura y seca, como por ejemplo, roble, haya, fresno, aliso, olivo… El tiempo de combustión de las maderas duras es mayor que el de las blandas. Producen menos cenizas y el contenido de alquitrán es mas bajo. La madera blanda solo se puede utilizar para encender el fuego. Los tipos de madera blanda son pino, abedul, álamo, eucalipto… se queman mas rápido y producen mayors cantidades de ceniza y sus brasas se enfrían rápidamente. Es fácil sobrecargar el aparato con ellas. Está prohibido utilizar maderas coníferas con altos contenidos de resina ya que arden con llamas intensas y rápidas y los cristales de resina hacen que crepiten y chisporroteen con mucha frecuencia. De acuerdo con las dimensiones conocidas de la cámara de combustión, la leña debe cortarse en troncos de 30-60 cm de largo y almacenarse en un lugar no expuesto a la lluvia. Solo se debe usar leña seca, con un contenido de humedad inferior al 15-20%, tanto para lograr la mejor efiencia como para evitar y el hollín y el desgaste excesiva de la chimenea y el vidrio.

3.1- PROCEDIMIENTO DE ENCENDIDO DEL FUEGO:

- Eliminar cualquier ceniza del fuego anterior. Limpie el vidrio según sea necesario.
- Abra el tirador de control de aire en la parte inferior de la puerta.
- Despues de reemplazar el cenicero, apile las maderas blandas secas a lo ancho de la cámara de combustión y coloque 3-4 Kg de leña encima.
- Encienda un fuego debajo de la madera blanda con papel.
- El aire para la combustión se debe suministrar continuamente a través del regulador para un calentamiento uniforme.

- Un olor a quemado puede emanar del interior de la cámara de combustión durante el primer uso, que debe interrumpirse despues de 7-8 horas de encendido continuo. En tal caso, la sala debe ventilarse ya que las altas concentraciones de gases pueden perjudiciales para la salud y tambien pueden causar daños estéticos.
- Debe garantizarse el suministro de aire externo, especialmente en el caso de espacios pequeños y ventanas muy herméticas.

Leña (dura) contenido de humedad (en %) según tiempo de secado			
Fresca	75-78 %	1 año	35-36%
3 meses	48-62%	1.5 años	18-27%
6 meses	37-46%	2 años	16-24%
9 meses	33-38%	2.5 años	15-24%

Madera fresca: 1750 Kcal/kg Madera seca: 3200 Kcal/kg

La cantidad maxima de leña que se permite colocar al mismo tiempo es el triple de la cantidad de leña que se puede encender por hora. Se permite encender de manera uniforme durante 3 horas o mas.

3.2- TIRO DE HUMOS NECESARIO 10-15 Pa

3.3- COMBUSTIBLES ESPECIALMENTE PROHIBIDOS

- Minerales, combustibles de chimenea (todos los tipos de carbón)
- Deshechos agricolas y de jardín (ramitas, tallos de maiz, nueces, parquet, madera pintada…
- Pellets
- Fluidos minerales combustibles (gasolina, gasóleo, disolventes químicos, aceites…)
- Alcohol para encender un fuego
- Papel o cartón solo para encender el fuego.

Hogares familia PanTherm

Tipo	Unidad de medida	PT80	PT71	PT68-200 PT75CG	PT68-150	Optimum-200/150	PT62 PT69 CG
Potencia Nominal	kW	19	17	15	15	10	13
Temp de gases para la potencia nominal	C	300	300	300	300	300	283
Eficiencia a la potencia nominal	%	77	77	77	77	73	77
CO emission according to MSZ EN 13229	%	0,28	0,28	0,28	0,28	0,29	0,28
Fujo de masa de los gases a la potencia nom.	g/s	19	17	15	15	11,3	14

Tabla 1.

DIMENSIONES	Unidad de medida	PT80	PT71	PT68 PT75 CG	PT68-150	Optimum-200	Optimum-150	PT62 PT69CG
Profundidad	mm	440	440	440	440	430	430	440
Anchura	mm	800	710	680	680	680	680	620
Altura	mm	852	852	730	730	640	640	730
Tamaño de la apertura (puerta del hogar)								
Ancho	mm	760	670	640	640	640	640	580
Altura	mm	480	480	430	430	430	430	430
Total Peso	kg	182	168	151	151	106	106	127
Medida recomendada rejilla	cm^2	570	510	450	450	300	300	390
Diámetro salida de humos	mm	200	200	200	150	200	150	150
Actual salida de humos	mm	184	184	184	134	184	134	134
Tiro requerido	Pa	10,0-15,0						
	mbar	0,10-0,15						

Tabla 2.

DIMENSIONES	Unidad de medida	PT80	PT71	PT68 PT75 CG	PT68-150	Optimum-200	Optimum-150	PT62 PT69CG
Profundidad	mm	440	440	440	440	430	430	440
Anchura	mm	800	710	680	680	680	680	620
Altura	mm	852	852	730	730	640	640	730
Tamaño de la apertura (puerta del hogar)								
Ancho	mm	760	670	640	640	640	640	580
Altura	mm	480	480	430	430	430	430	430
Total Peso	kg	182	168	151	151	106	106	127
Medida recomendada rejilla	cm^2	570	510	450	450	300	300	390
Diámetro salida de humos	mm	200	200	200	150	200	150	150
Actual salida de humos	mm	184	184	184	134	184	134	134
Tiro requerido	Pa	10,0-15,0						
	mbar	0,10-0,15						

Tabla 2.

Consumo de leña según potencia						
Tipo	**Unit**	**PT80**	**PT71**	**PT68**	**Optimum**	**PT62**
Media de consumo	kg/h	6.5 - 7.5	5.7 - 6.8	5.1 - 6	3.4-3.8	4.4 – 5.2
Media de tamaño troncos	cm	45	40	35	35	30
Altura maxima de llenado	cm	30	30	25	25	25

Tabla 3.

Standards:

MSZ EN 13229:2001 Solid fuel-fired fireplace inlets, including appliances under
MSZ EN 13229:2001/A1:2003 with an open fire chamber. Requirements and
MSZ EN 13229:2001/A2:2005 testing methods.
MSZ EN 1443:2003 Flue exhaust equipment. General requirements.
MSZ EN 13384-1 Flue exhaust equipment. Thermal and flow dimensioning procedure.

DIMENSIONES:

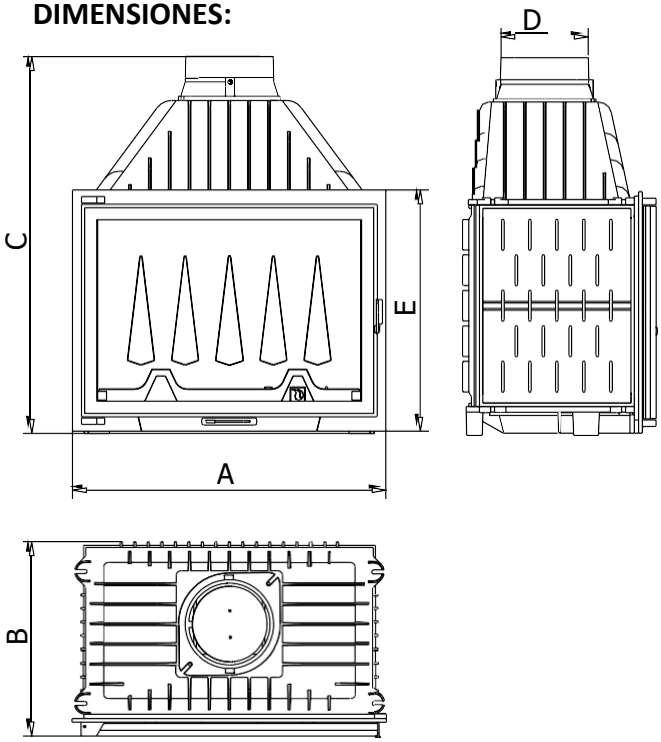

Figura 5.

Dimensiones (mm)						
	Descripción	**Type**				
		PT80	**PT71**	**PT68**	**Optimum**	**PT62**
A	Ancho	800	710	680	680	620
B	Profundidad	440	440	440	430	440
C	Altura	852	852	762	640	762
D	Conexión chimenea	200	200	200	200	150
E	Altura marco	550	550	500	500	500

Tabla 4.

Familia hogares Panaqua

Tipo	Unidad medida	PA15	PA20	PA25 PA75CG	PA30	PA110	PA Mini
Potencia nominal	kW	15	20	25/24	30	30/40	12
Temp de gases	°C	230	230	230	230	250-270	230
Eficiencia	%	>80	>80	>80	>80	>80	>80
Emisiones CO según MSZ EN 13229	%	0,1	0,1	0,1	0,1	0,11	0,11
Masa de gases según potencia	g/s	15	20	24	30	31	13
Presión máxima	bar	1,5	1,5	1,5	1,5	1,5	1,5

Tabla 5.

Dimensiones	Unidad	PA15	PA20	PA25 PA75CG	PA30	PA110	PA Mini
Profundidad	mm	535	535	535	535	535	535
Anchura	mm	620	680	710/ 750	800	1100	680
Altura	mm	860	860	960	960	960	645
Apertura (puertas)							
Anchura	mm	580	640	670	760	1060	640
Altura	mm	640	640	510	510	510	640
Total peso	kg	174	189	215/ 209	238	310	141
Conexión humos	mm	150	200	200	200	200/ 250	150
Actual salida de humos	mm	137	187	187	187	187/ 237	137
Tiro requerido	Pa	10,0-15,0	10,0-15,0	10,0-15,0	10,0-15,0	10,0-15,0	10,0-15,0
	mbar	0,10-0,15	0,10-0,15	0,10-0,15	0,10-0,15	0,10-0,15	0,10-0,15

Tabla 6.

Standards:

MSZ EN 303-5:2000	Heating boilers. Solid fuel-fired heating boilers with manual and automatic feed, having a maximum nominal heat output of 300 kW.
MSZ EN 14336:2005	Building heating systems. Installation and putting into operation of water heating systems.
MSZ EN 1443:2003	Flue exhaust equipment. General requirements.
MSZ EN 1457/ A1:2003	Flue exhaust equipment. Ceramic casing tubes. Requirements and testing.
MSZ EN 13384-1	Flue exhaust equipment. Thermal and flow dimensioning procedure.
MSZ EN 12953-3	Design of boilers with large water chambers.
Decree 9/2001.(IV.5.) GM	On EC design review under model B1 of Directive 97/23 EC

Diagramas de conexiones:

La protección contra el sobrecalentamiento del hogar en caso de calor excesivo o interrupción del suministro electric se garantiza mediante un circuito de refrigeración de seguridad.

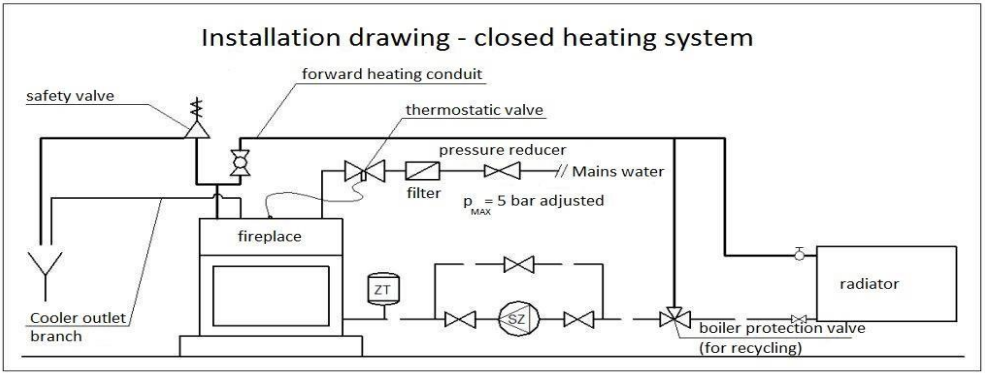

Figura 6.

Se puede instalar un sistema de calefacción de mayor eficiencia instalando un depósito de inercia como se muestra en la figura 7.

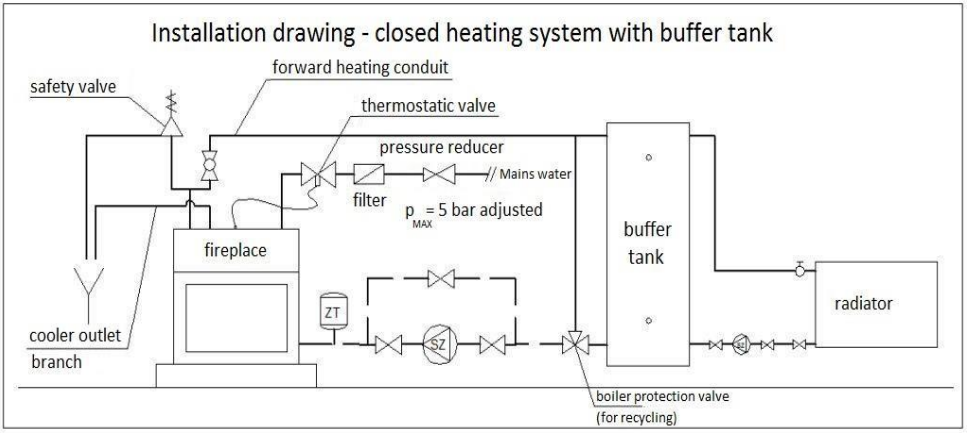

Figura 7.

Diagrama de conexión del intercambiador de calor de seguridad con los accesorios de seguridad propuestos.

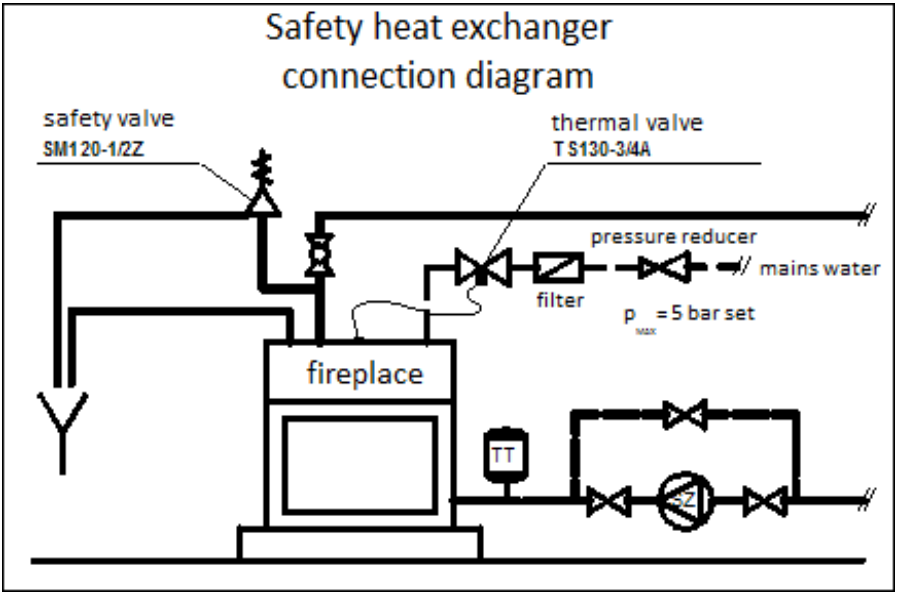

Vávula térmica con una válvula tipo Honeywell TS

Figura 8.

Dimensiones y conexiones:

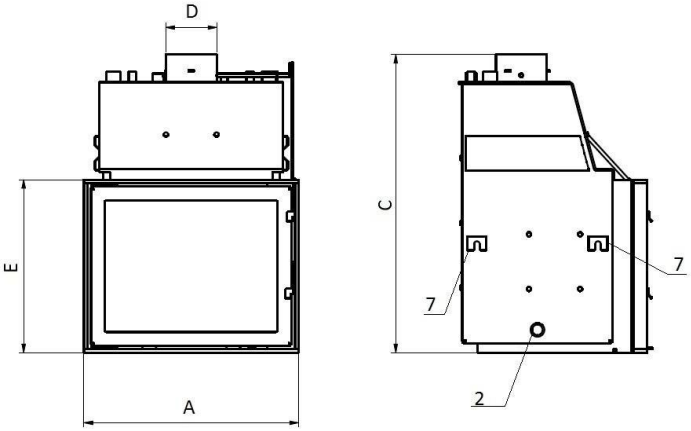

Figura 9.

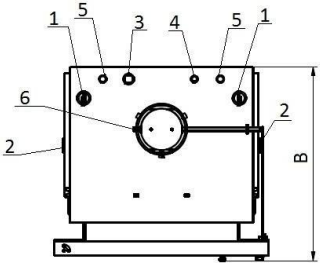

Signage
1 forward heating connection 1''
2 return heating connection 1''
3 thermostat connection 3/4''
4 thermometer sleeve O14
5 safety heat exchanger 1/2''
6 chimney connection see dimension D
7 carrying handle

Dimensiones (mm)					
	Descripción	Type			
		PAII30Z	PAII25Z	PAII20Z	PAII15Z
A	Anchura	800	710	680	620
B	Profundidad	537	537	537	537
C	Altura	955	955	855	855
D	Conexión chimenea	200	200	200	150
E	Altura marco	550	550	500	500

Tabla 7.

Familia Pantech EVO

Tipo	Unidad de medida	PH 68 EVO	PH 68 EVO 2D	PH 80 EVO	PH 80 EVO 2D	PH 110 EVO	PH 110 EVO 2D
Potencia nominal	KW	14	14	17	17	21	21
Temperatura gases	°C	260-290	270-300	260-290	270-300	260-300	270-310
Eficiencia	%	>80	>80	>80	>80	>80	>80
Emisiones CO según MSZ EN 13229	%	0.09	0.1	0.09	0.1	0.09	0.1
Masa de gases según potencia	g/s	15	15	18	18	21	21

Tabla 8.

Dimensiones	Unidad de medida	PH 68 EVO	PH 68 EVO 2D	PH 80 EVO	PH 80 EVO 2D	PH 110 EVO	PH 110 EVO 2D
Profundidad	mm	570	610	570	610	570	610
Anchura	mm	680	680	800	800	1100	1100
Altura	mm	1070	1120	1070	1120	1170	1170
Medida apertura (puerta)							
Anchura	mm	640	640	760	760	1060	1060
Altura	mm	465	465	465	465	515	515
Peso total	kg	180	200	203	225	283	307
Rejillas de ventilación recomendadas	cm^2	420	420	510	510	630	630
Conexión salida de humos	mm	200					
Conexión salida de humos actual	mm	187					
Tiro requerido	Pa	12.0-19.0					
	mbar	0.12-0.19					

Tabla 9.

Consumo combustible según la potencia						
Tipo		**PH160**	**PH130**	**PH110**	**PH80**	**PH68**
Media consumo	kg/h	5.8	5.8	5.8	4.7	3.8
Media longitud leños	cm	70	70	70	55	40

Tabla 10.

Standards

MSZ EN 13229:2001 Solid fuel-fired fireplace inlets, including appliances under
MSZ EN 13229:2001/A1:2003 with an open fire chamber. Requirements and
MSZ EN 13229:2001/A2:2005 testing methods.
MSZ EN 1443:2003 Flue exhaust equipment. General requirements.
MSZ EN 13384-1 Flue exhaust equipment. Thermal and flow dimensioning procedure.

Dimensiones y conexiones:

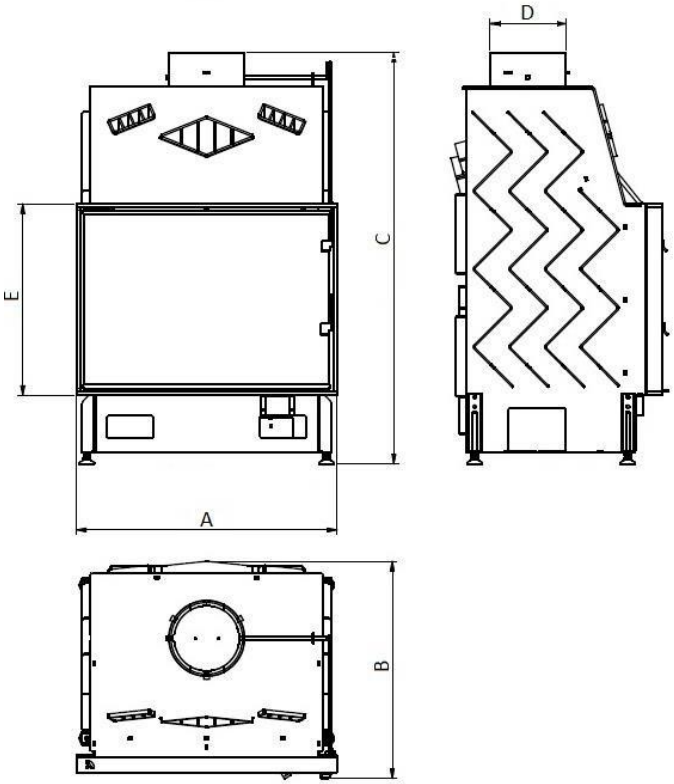

Figura 10.

Dimensiones (mm)				
	Descripción	**Tipo**		
		PH110	**PH80**	**PH68**
A	Anchura	1100	800	680
B	Profundidad	569	571	567
C	Altura	1170-1265	1070-1170	1070-1170
D	Conexión chimenea	200	200	200
E	Marco altura	550	500	500

Tabla 11.

Versiones puerta guillotina (LD)

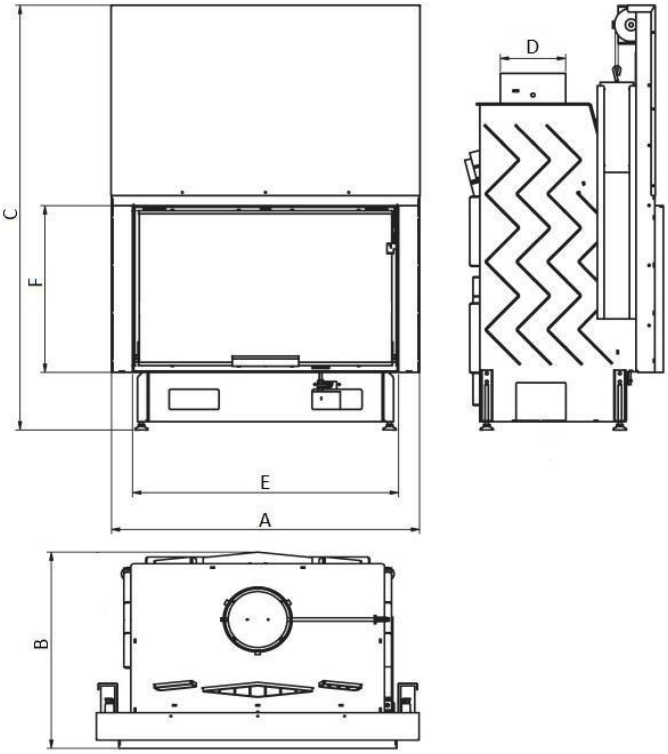

Figura 11.

Dimensiones (mm)					
	Descripción	**Tipo**			
		PH200 LD	**PH160 LD**	**PH130 LD**	**PH100 LD**
A	Anchura	1926	1526	1226	926
B	Profundidad	646	595	595	595
C	Altura	1470-1565	1470-1565	1370-1465	1270-1365
D	Conexión chimenea	300	200	200	200
E	Marco ancho	1800	1400	1100	800
F	Marco altura	600	600	550	500

Tabla 12.

Antes de abrir la puerta asegúrese de que la válvula deflectora esté totalmente abierta. Empuje la puerta del elevador hacia arriba lentamente y tírela hacia abajo para cerrarla.

Limpieza de la cámara de combustión: Al soltar el pestillo sobre el marco de la puerta, el vidrio se puede inclinar con cuidado hasta que se detenga. Despues de aplicar un limpiacristales, vuelva a colocar el cristal cuidadosamente en posición vertical colocándolo suavemente hacia abajo. Sujételo con el pestillo.

PanAqua EVO

Tipo	Unidad medida	PA68E PA80LD	PA80E PA100LD	PA110E PA130LD
Potencia normal	kW	20	30	30
Temp gases	°C	260-290	260-290	270-310
Eficiencia	%	>80	>80	>80
Emisiones CO según MSZ EN 13229	%	0,09	0,09	0,09
Masa de gases según potencia	g/s	19	28	29
Máxima presión	bar	1,5	1,5	1,5

Table 13.

Dimensiones		PA68E PA80LD	PA80E PA100LD	PA110E PA130LD
Profundidad	mm	555/620	555/620	555/620
Anchura	mm	680/810	800/930	1100/1230
Altura	mm	1100/1250	1100/1250	1150/1350
Medidas apertura puerta				
Anchura	mm	640	760	1060
Altura	mm	465	465	515
Peso total	kg	222/276	260/318	341/414
Conexión chimenea	mm	200	200	200
Conexión actual chimenea	mm	187	187	187
Tiro requerido	Pa	10,0-15,0	10,0-15,0	10,0-15,0
	mbar	0,10-0,15	0,10-0,15	0,10-0,15

Tabla 14.

Dimensiones y conexiones

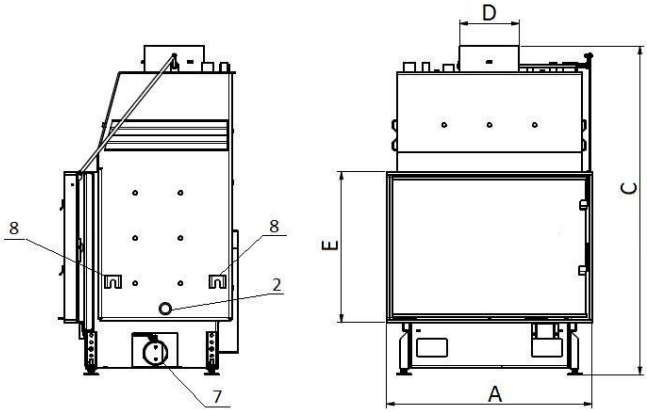

Figura 12.

Signage

1 forward heating connection 1''
2 return heating connection 1''
3 thermostat connection 3/4''
4 thermometer sleeve O14
5 safety heat exchanger 1/2''
6 chimney connection see dimension D
7 air connection 80mm
8 carrying handle

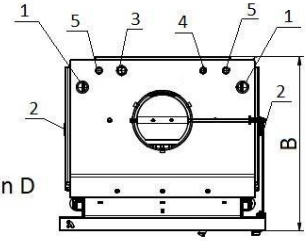

Dimensiones (mm)				
	Descripción	**Tipo**		
		PA68E	**PA80E**	**PA110E**
A	Anchura	680	800	1100
B	Profundidad	575	575	575
C	Altura	1088-1153	1088-1153	1138-1203
D	Conexión chimenea	200	200	200
E	Altura marco	500	500	550

Tabla 15.

Versión puerta guillotina (LD)

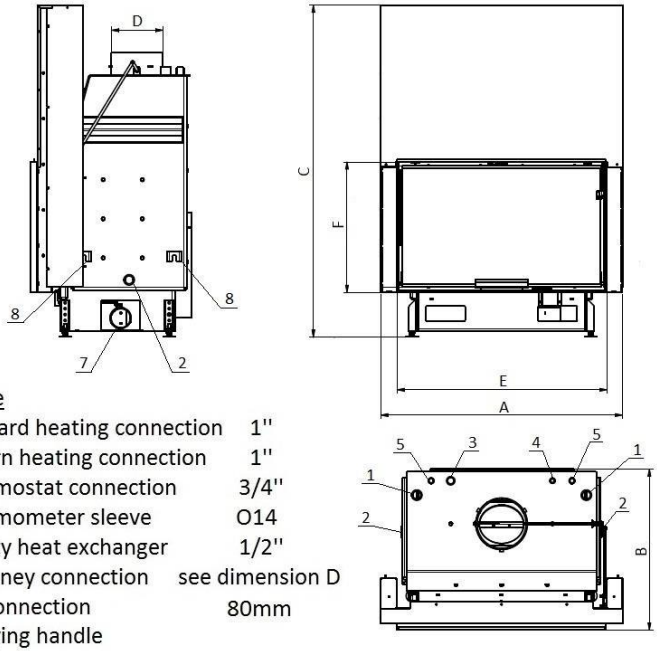

Figura 13.

Signage

1 forward heating connection 1''
2 return heating connection 1''
3 thermostat connection 3/4''
4 thermometer sleeve O14
5 safety heat exchanger 1/2''
6 chimney connection see dimension D
7 air connection 80mm
8 carrying handle

Dimensiones (mm)				
	Descripción	Tipo		
		PA80LD	PA100LD	PA130LD
A	Anchura	680	800	1100
B	Profundidad	575	575	575
C	Altura	1088-1153	1088-1153	1138-1203
D	Conexión chimenea	200	200	200
E	Altura marco	500	500	550

Tabla 16.

Pegue la etiqueta que se encuentra en el vidrio de la puerta de la cámara de combustión, la tarjeta de garantía es válida solo junto con esa etiqueta.

CARTA DE GARANTÍA

Manufacturer/Distributor:
Technical Kft.
1103, Bp. Kőér utca 16.
Product .....
Type .....
Duration of warranty is..... year(s) on the firebox house.
Duration of 1 year on the following parts: grate, flame baffle, moving parts (hinges, handle, and fittings). No warranty coverage on glues, seals, ceramic glass, and fire-clay insert.

Venue of repairing work falls under this warranty: Technical Kft. 1103, Bp., Kőér u 16. Tel: +3612602290
The mutation of seal and inappropriate use causes loss of warranty.
Date of purchase: 201 ..... year ... month .. day .....
..... Stamp & signature

Fireplace, the installation carried out by		
Contractor/company name:		
Address:		
Licence number:		
Tel:		
Date: 201…….	Stamp	
Legible signature:		
Warranty card for the period required by law		
Date of report:		
Reported fault:		
Reparation method:		
Date: 201…….	Stamp	
Legible signature:		
Date of report:		
Reported fault:		
Reparation method:		
Worksheet number:		
Date: 201…….	Stamp	
Legible signature:		

Heating system assembled by		
Contractor/company name:		
Address:		
Licence number:		
Tel:		
Date: 201……	Stamp	
Legible signature		
Warranty card for the period required by law		
WARRANTY SLIP		
Type:		
Serial number:		
Date of purchase: 201… year ……. month …….. day		
Vendor:		
(Stamp & signature)		
WARRANTY SLIP		
Type:		
Serial number:		
Date of purchase: 201… year ……. month …….. day		
Vendor:		
(Stamp & signature)		

IMPORTANTE

1. Para cualquier reclamo de garantía, el comprador debe mostrar esta tarjeta de compra junto con la facture de compra, por lo tanto debe conservarlas cuidadosamente.
2. No podemos reemplazar la tarjeta de garantía perdida.
3. Los trabajos de reparación incluidos en el alcance de la garantía se aceptan solo cuando se presenta una tarjeta de garantía válida.
4. Cualquier corrección, eliminación o sobreescritura realizada en la tarjeta de garantía o la entrada de datos falsos hace que la tarjeta de garantía se anule.
5. Es responsabilidad del vendedor cumplir con la reclamación en garantía si la tarjeta se ha rellenado incorrectamente. La tarjeta sin rellenar o parcialmente es nula.
6. La tarjeta de garantía es válida si el instalador ha rellenado correctamente los datos de la tarjeta.

Comienzo del period de garantía

El period de garantía comienza el día en que la unidad se entrega al comprador. Si la puesta en marcha es realizado por un distribuidor Technical, el period comienza el dia en que finalize la puesta en marcha. En caso en que la puesta en marcha se realice dentro de los 3 meses posteriors a la fecha de compra, el periodo de garantía comienza el día de la compra.

Los derechos del comprador derivados de los actos de garantía

El comprador tiene sus derechos enumerados en las secciones 306-307 of Act IV of 1959 on the Civil Code, Section 6 (1) of Law-decree 2 of 1978 and Government Decree 117/1991. (IX.10.).

Una vez el comprador hizo la reclamación, el trabajo de reparación debe comenzar dentro de los 30 días a partir de la fecha del informe y finalizar dentro de los 30 días posteriors.

He recibido el manual de usuario y acepté su contenido!!

.....Stamp & signature