WILD FLAME
DUTCH MANUFACTURER

SCHEME OF AUTOMATIC BIOFIREPLACE SMART FIRE A6 1500 MM

TOP VIEW

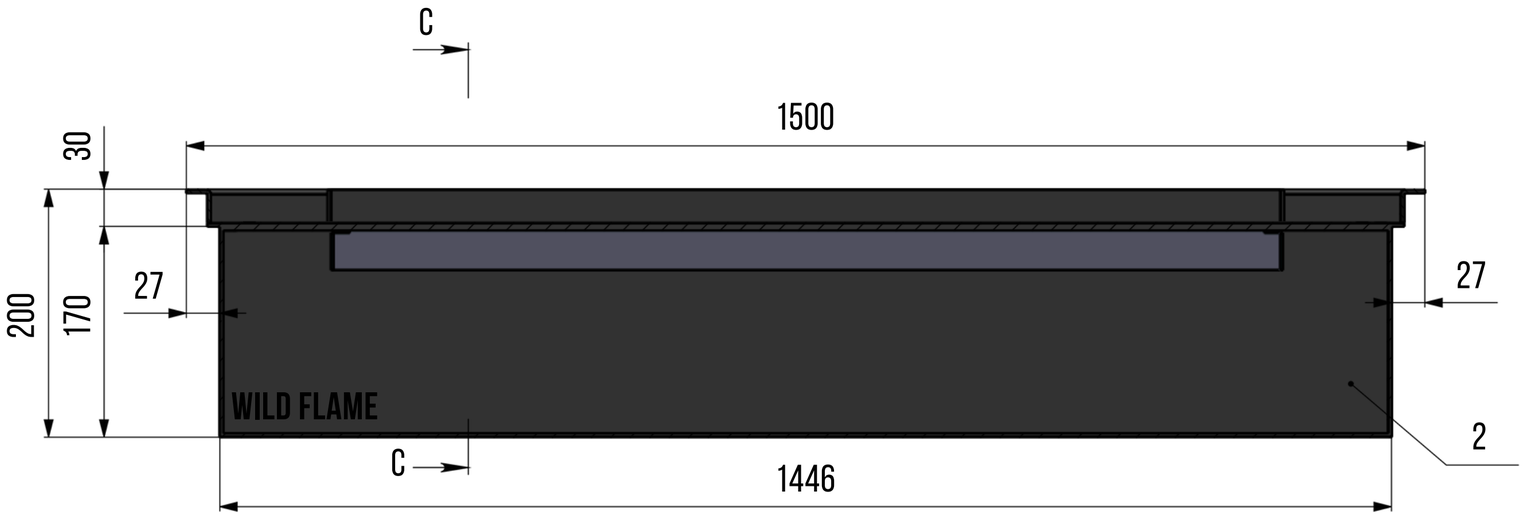

SIDE VIEW

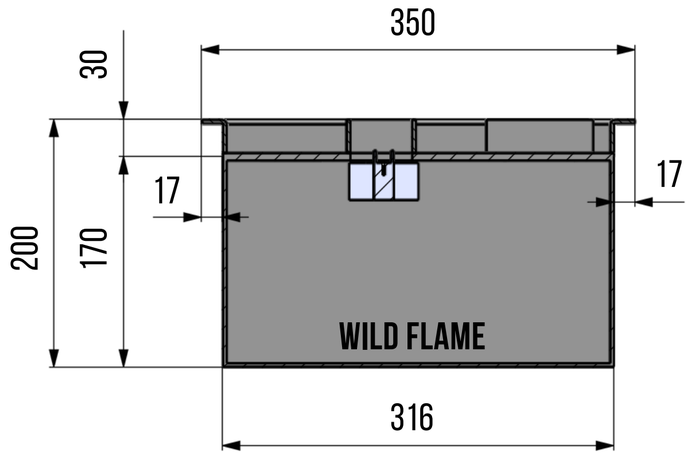

TOP VIEW

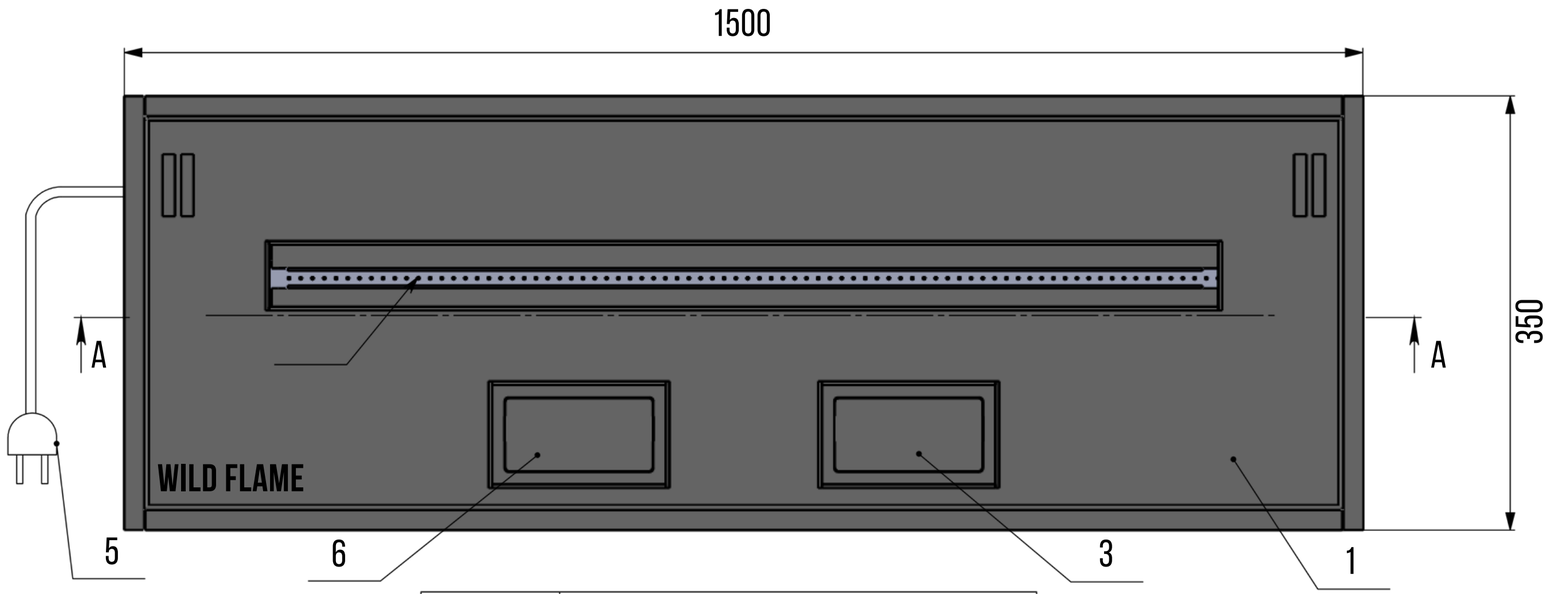

NO:	NAMES
1	FRONT PANEL OF AUTOMATIC BIOFIREPLACE
2	DOUBLE-WALL HULL
3	FILLING CAP
4	FIRE LINE
5	POWER CABLE (220V)
6	CONTROL PANEL

COLOUR: ACCORDING TO RAL SCALE_____
WEIGHT: 59 KG.

SCHEME OF SMART FIRE A6

1500 X 350 X 200 MM

WWW.WILDFLAME.NL

WILD FLAME

DUTCH MANUFACTURER

SCHEME OF NICHE FOR AN AUTOMATIC BIOFIREPLACE SMART FIRE A6 1500 MM (FLUSH - MOUNTED)

TOP VIEW

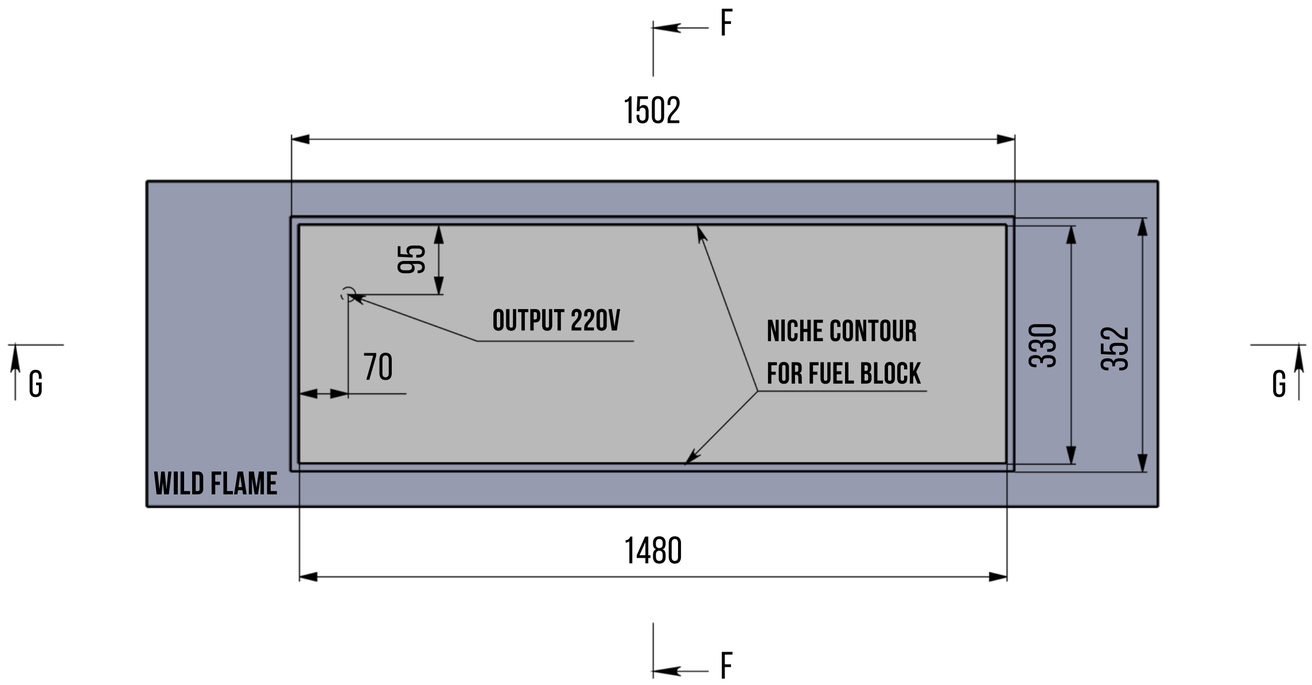

NICHE DIMENSIONS FOR EMBEDDING THE FUEL BLOCK:

NICHE LENGTH - 1480 MM
NICHE WIDTH - 330 MM
NICHE DEPTH - 230 MM

DIMENSIONS OF THE SEAT FOR THE FRONT PANEL OF THE FUEL BLOCK:

NICHE LENGTH - 1502 MM
NICHE WIDTH - 352 MM
NICHE DEPTH - 4 MM

FRONT VIEW

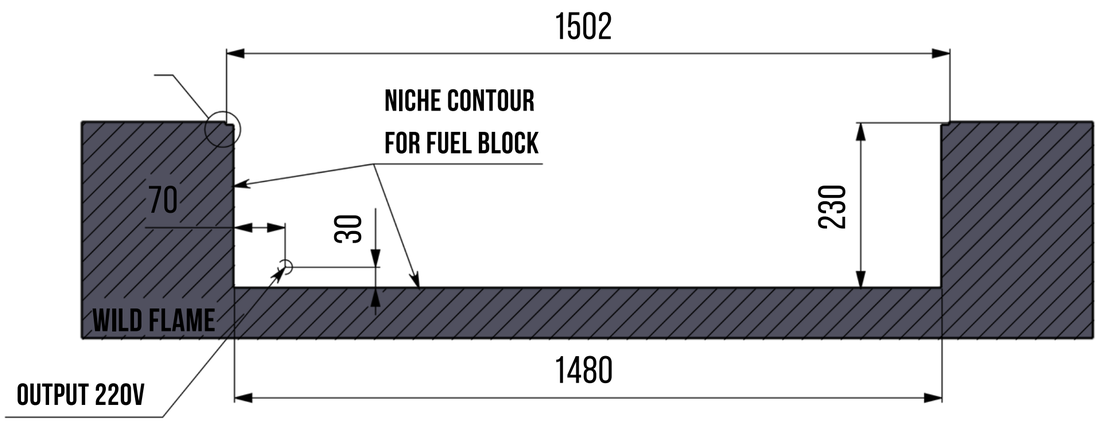

SIDE VIEW

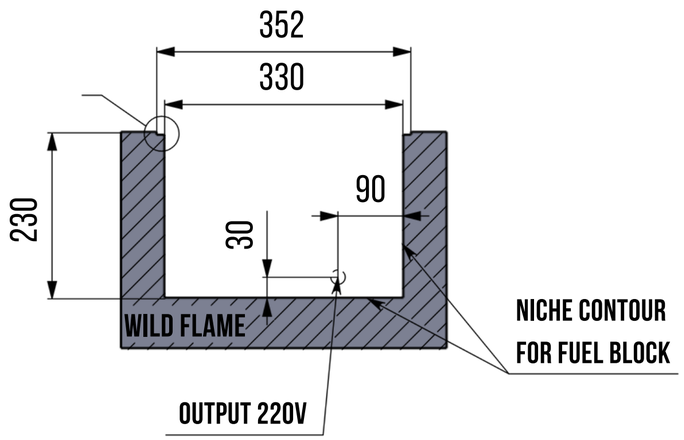

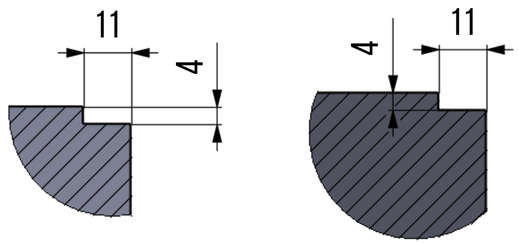

SCHEME OF A NICHE FOR SMART FIRE A6 BIOFIREPLACE

WILD FLAME
DUTCH MANUFACTURER

SCHEME OF AUTOMATIC BIOFIREPLACE SMART FIRE A6 1500 MM

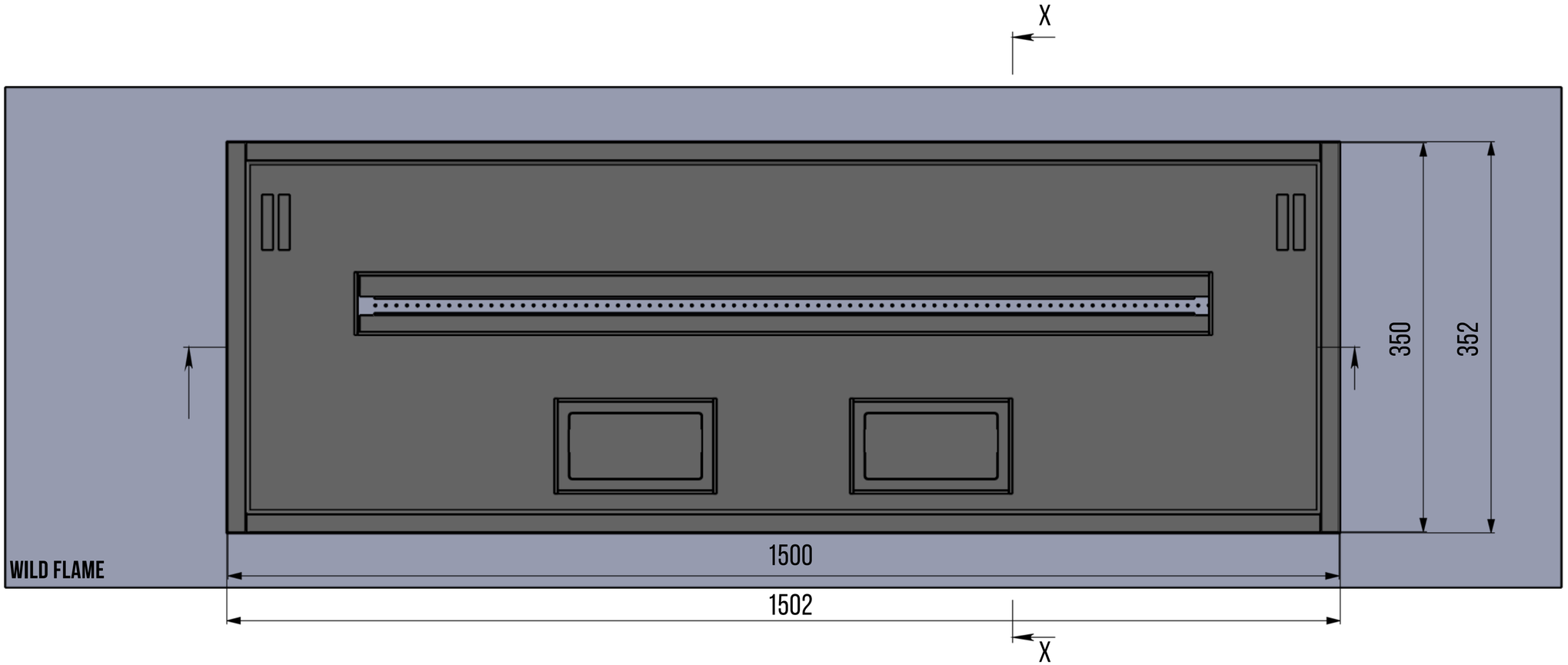

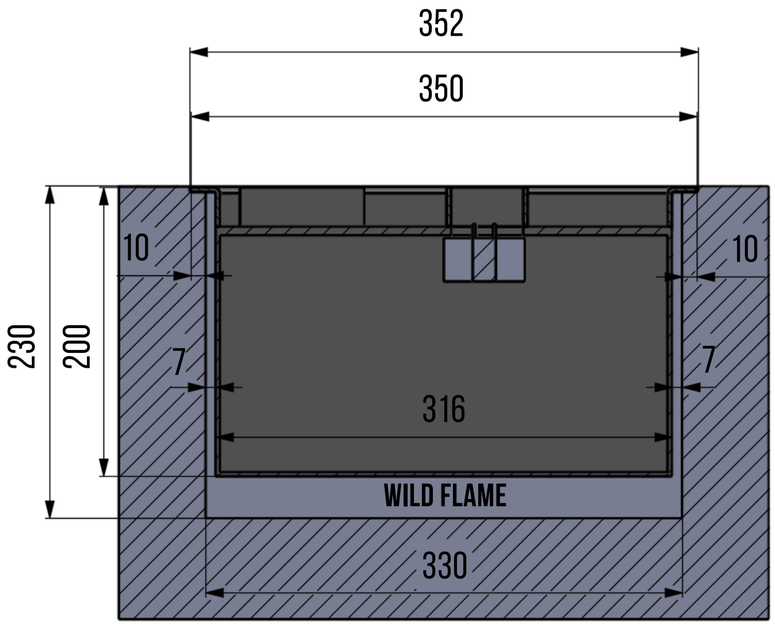

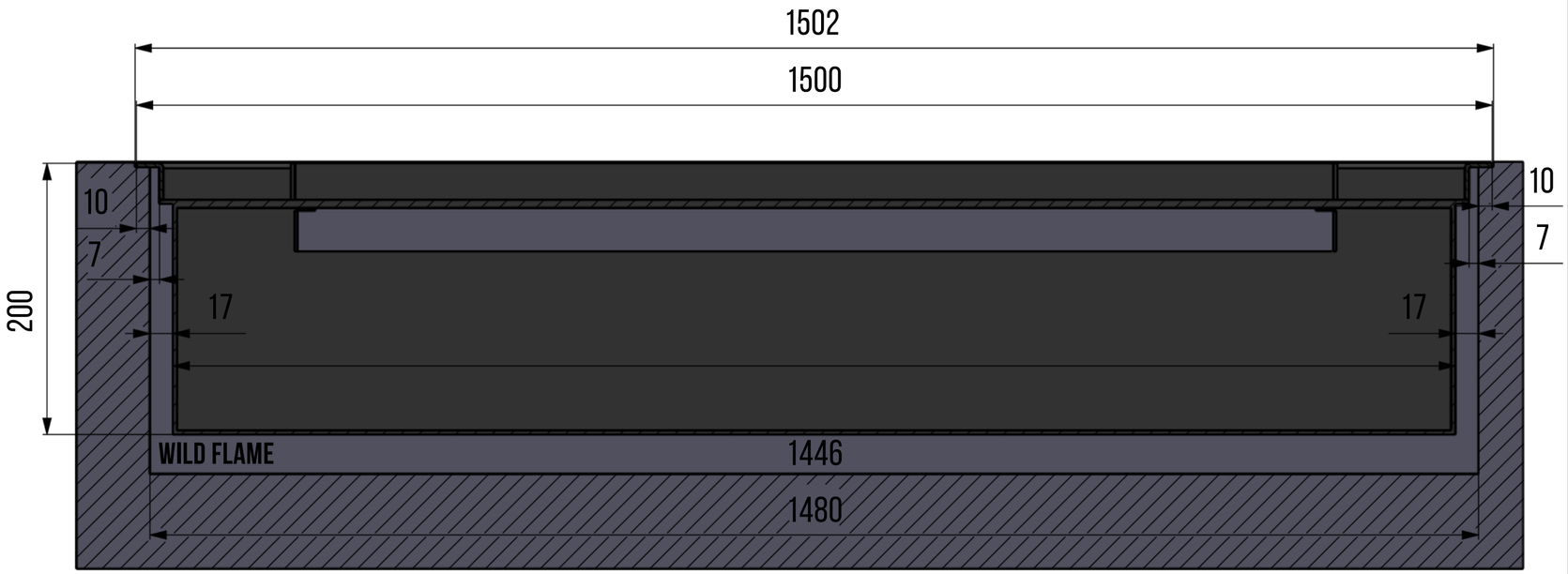

SCHEME OF A NICHE FOR SMART FIRE A6 BIOFIREPLACE

WILD FLAME

DUTCH MANUFACTURER

SCHEME OF AUTOMATIC BIOFIREPLACE SMART FIRE A6 1500 MM

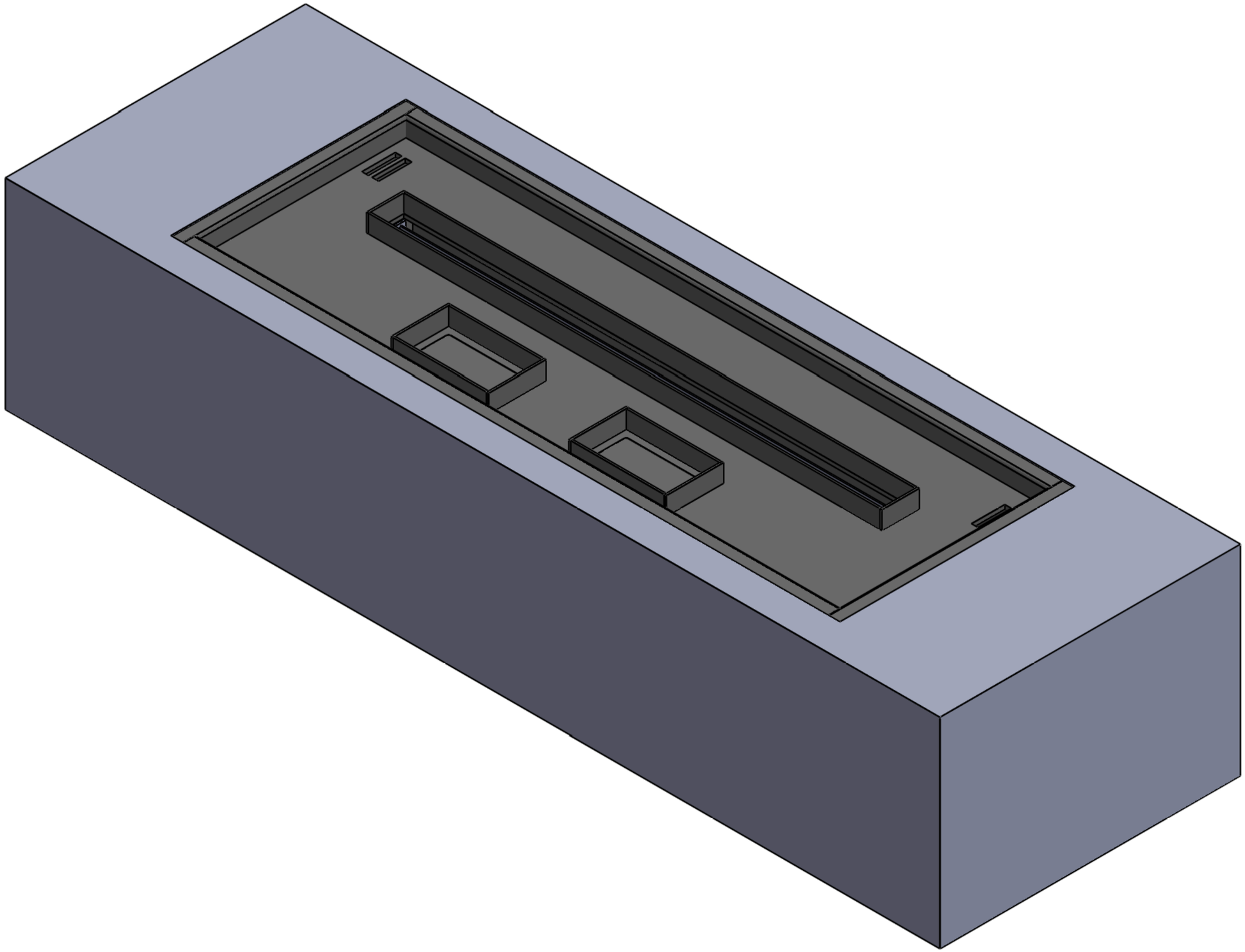

SCHEME OF A NICHE FOR SMART FIRE A6 BIOFIREPLACE

Dimensiones: Largo 1500 x Ancho 350 x Alto 200 – Línea de fuego: 1300 mm (posibilidad de ajustar las dimensiones hasta 600 cm)
Capacidad del depósito de combustible: 8,4 litros (posibilidad de ajustar el depósito)
Ajuste de la altura de la llama: 2 posiciones (posibilidad de ajuste)
Autonomía de combustión: hasta 6 horas (en el nivel más bajo)
Tipo de combustible: Bioetanol al 96 % (RECOMENDACIÓN: Wild Flame)
Panel de control: oculto; se abre presionando la compuerta
Cristal protector tintado: 2 piezas con soportes magnéticos
Materiales: metal, acero inoxidable
Sistema de abastecimiento automático: sí
Repostaje: bomba automática
Encendido automático: sí
Altura de la llama: hasta 20 cm
Potencia calorífica: 15,3 kW
Mando a distancia: sí
Peso: 59 kg
Garantía: 2 años

EL SET INCLUYE: Troncos de cerámica hechos a mano y sostenibles – virutas decorativas – 2 cristales tintados con soportes magnéticos

7 sensores de seguridad:

1. Sensor de CO2
2. Sensor de temperatura
3. Sensor de anomalías
4. Sensor sísmico
5. Sensor de desbordamiento
6. Sensor de presión de combustible
7. Sensor de seguridad del sistema de repostaje